BARDEAU

DÉTAILS CAO

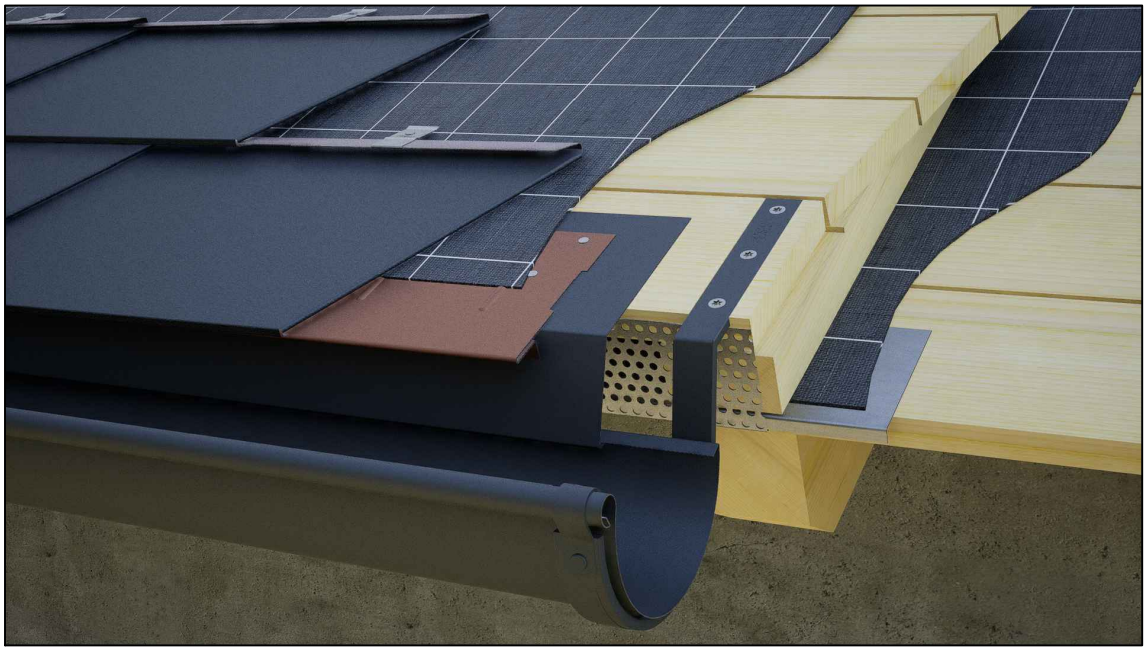

SOMMAIRE :

2 PENTE DE TOIT MINIMUM
3 arrêt de neige — schéma de pose S1
4 arrêt de neige — schéma de pose S2
5 arrêt de neige — schéma de pose S3
6 toit simple peau
7 toit double peau
8 faîtage avec faîtière ventilée
9 pose d'une faîtière avec arêtier
10 réalisation d'un toit monopente
11 réalisation d'un égout avec gouttière
12 réalisation d'un égout avec gouttière carrée
13 réalisation d'un égout avec crochet de chant (chantourné)
14 réalisation d'un égout avec crochet de chant (variante 1)
15 réalisation d'un égout avec crochet de chant (variante 2)
16 réalisation d'un égout avec gouttière havraise
17 réalisation d'une rive avec pose d'une bande de rive
18 réalisation d'une rive encaissée
19 réalisation d'une rive avec pose d'une bordure de rive
20 couvertine (couronnement de muret)
21 couvertine d'acrotère (couronnement, coiffe)
22 raccordement de couloir latéral
23 pose d'une noue — noue de sécurité
24 pose d'une noue — noue simple
25 pose d'une noue — noue encaissée
26 pose d'une noue — noue encaissée
27 chapeau de raccordement pour chatière
28 crochet de sécurité
29 Fenêtre de toit pour pentes de toit supérieures à 25°
30 Fenêtre de toit avec coyau pour pentes de toit supérieures à 25°
31 Fenêtre de toit avec sous-costière (pente de toit inférieure à 15°).
32 Fenêtre de toit avec sous-costière (pente de toit inférieure à 15°).
33 brisure ou ligne de bris (combles mansardés)
34 réalisation d'une brisure
35 support solaire Vario (ou Fix)
36 système pare-neige sur platines
37 système pare-neige XL sur platines
38 support de pare-neige pour rondins
39 crochet de sécurité monté sur platines
40 marche de toit
41 support de chemin de circulation

PENTE DE TOIT MINIMUM

DÉTAILS CAO

PENTE DE TOIT MINIMUM	3°	5°	7°	12°	14°	16°	17°	22°	≥ 25°
PREFALZ	Attention à respecter les réglementations nationales (lé de sous-couverture, absence de noues ou de pénétrations, etc.). Garniture d'étanchéité dans les agrafures longitudinales.								
* TUILE				longueur des chevrons < 7 m					
					longueur des chevrons : entre 7 et 12 m				
						longueur des chevrons : > 12 m			
* R.16							Pentes de toit ≤ 25° : pose sur couche de séparation.		
* BARDEAU									
* LOSANGE DE TOITURE 29 × 29									
* LOSANGE DE TOITURE 44 × 44				longueur des chevrons < 7 m					
					longueur des chevrons : entre 7 et 12 m				
						longueur des chevrons : > 12 m			
* PANNEAU DE TOITURE FX.12							Pentes de toit ≤ 25° : pose sur couche de séparation.		

* De manière générale, nous recommandons l'utilisation de couches de séparation bitumineuses adaptées.

* À partir d'une charge de neige normale de 3,25 kN/m² ou pour les catégories d'exposition 0, I et II, l'utilisation d'un voligeage jointif avec couche de séparation bitumineuse est obligatoire.

arrêt de neige — schéma de pose S1
BARDEAU

DÉTAILS CAO

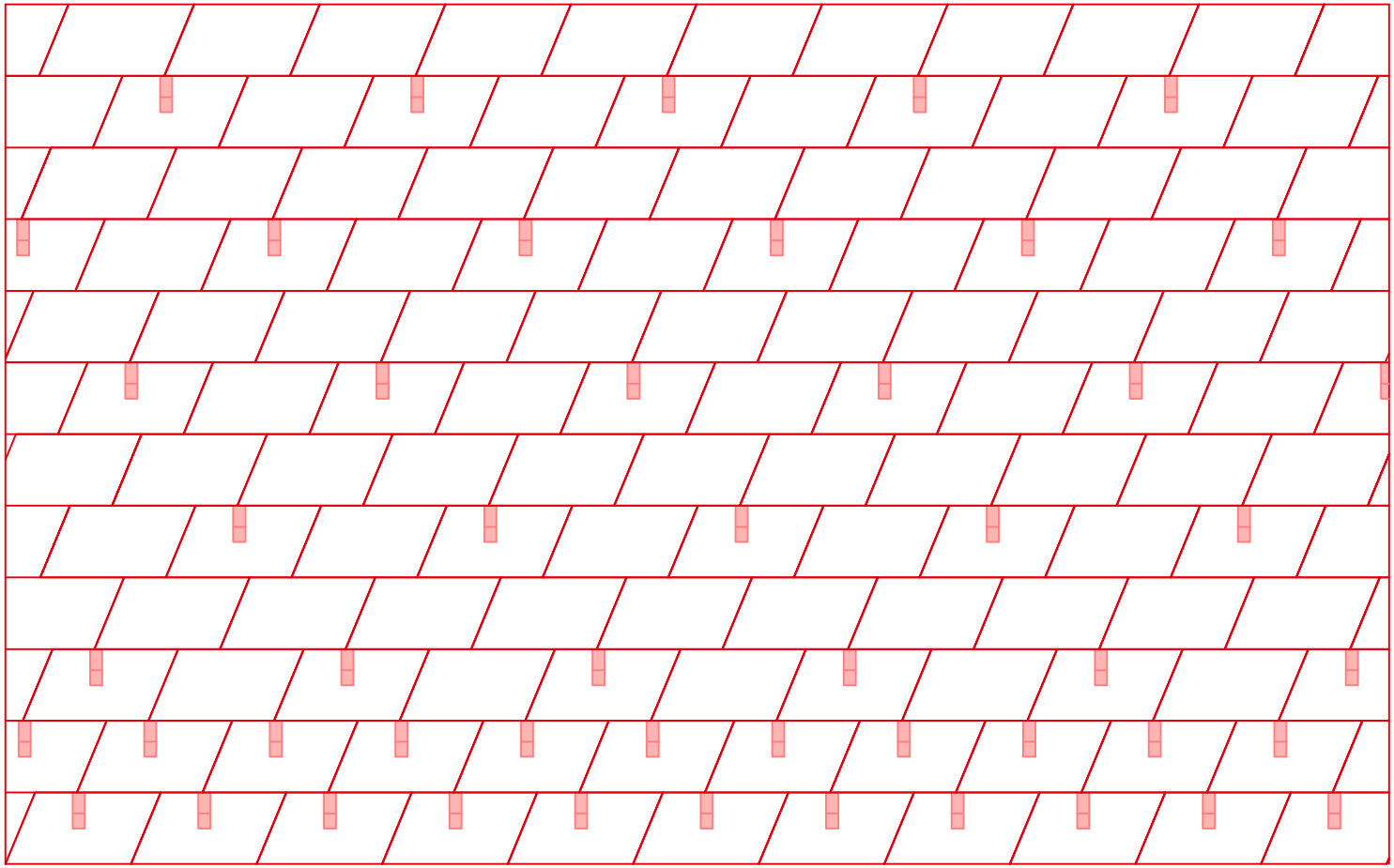

Schéma de pose S1 (2,5 arrêts de neige par m² ; monter les arrêts de neige sans interruption sur toute la longueur des deux premières rangées)

Normes de référence : ÖNORM B 1991-1-3 et EN 1991-1-3

arrêt de neige — schéma de pose S2
BARDEAU

DÉTAILS CAO

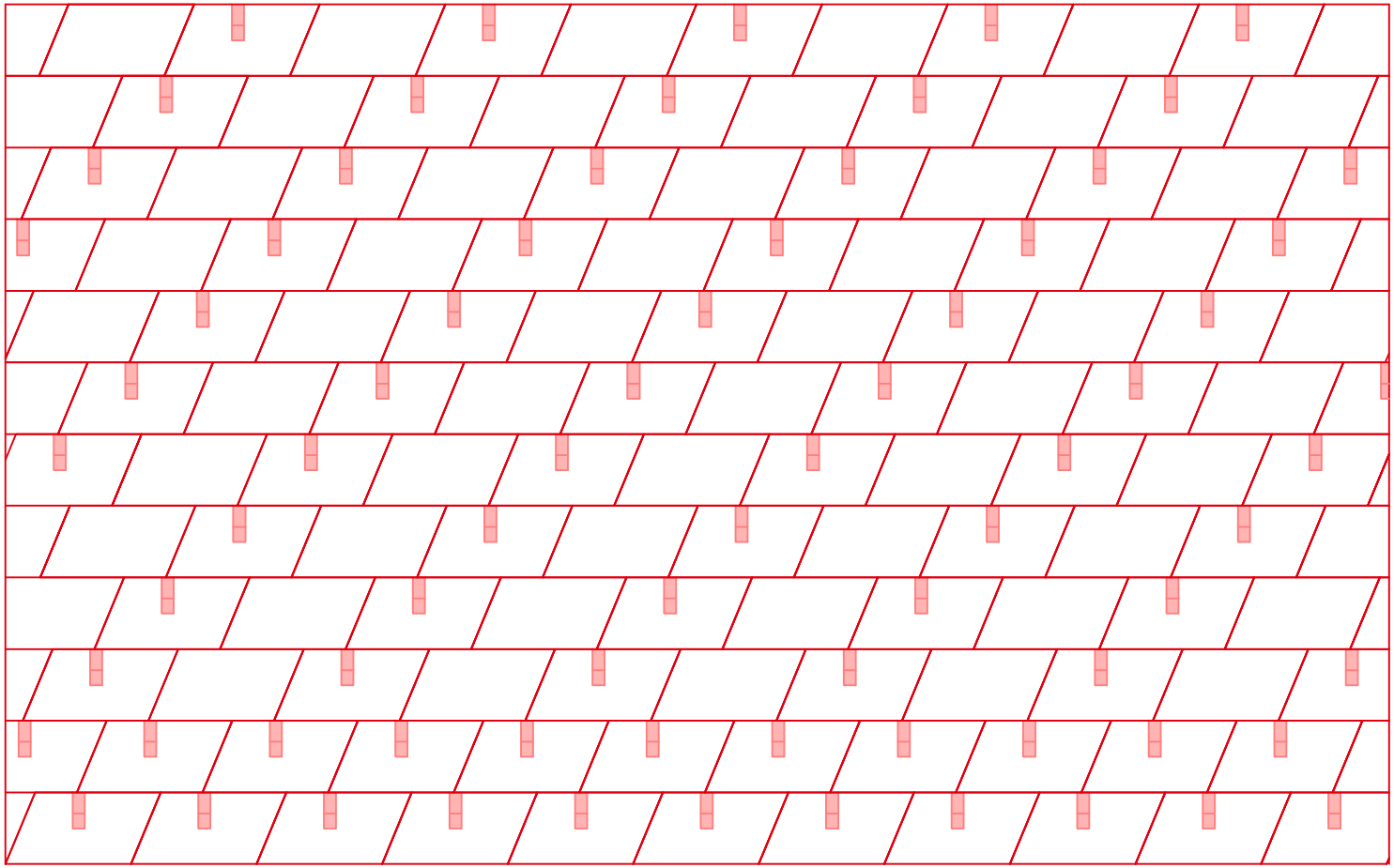

Schéma de pose S2 (5 arrêts de neige par m² ; monter les arrêts de neige sans interruption sur toute la longueur des deux premières rangées)

Normes de référence : ÖNORM B 1991-1-3 et EN 1991-1-3

arrêt de neige — schéma de pose S3
BARDEAU

DÉTAILS CAO

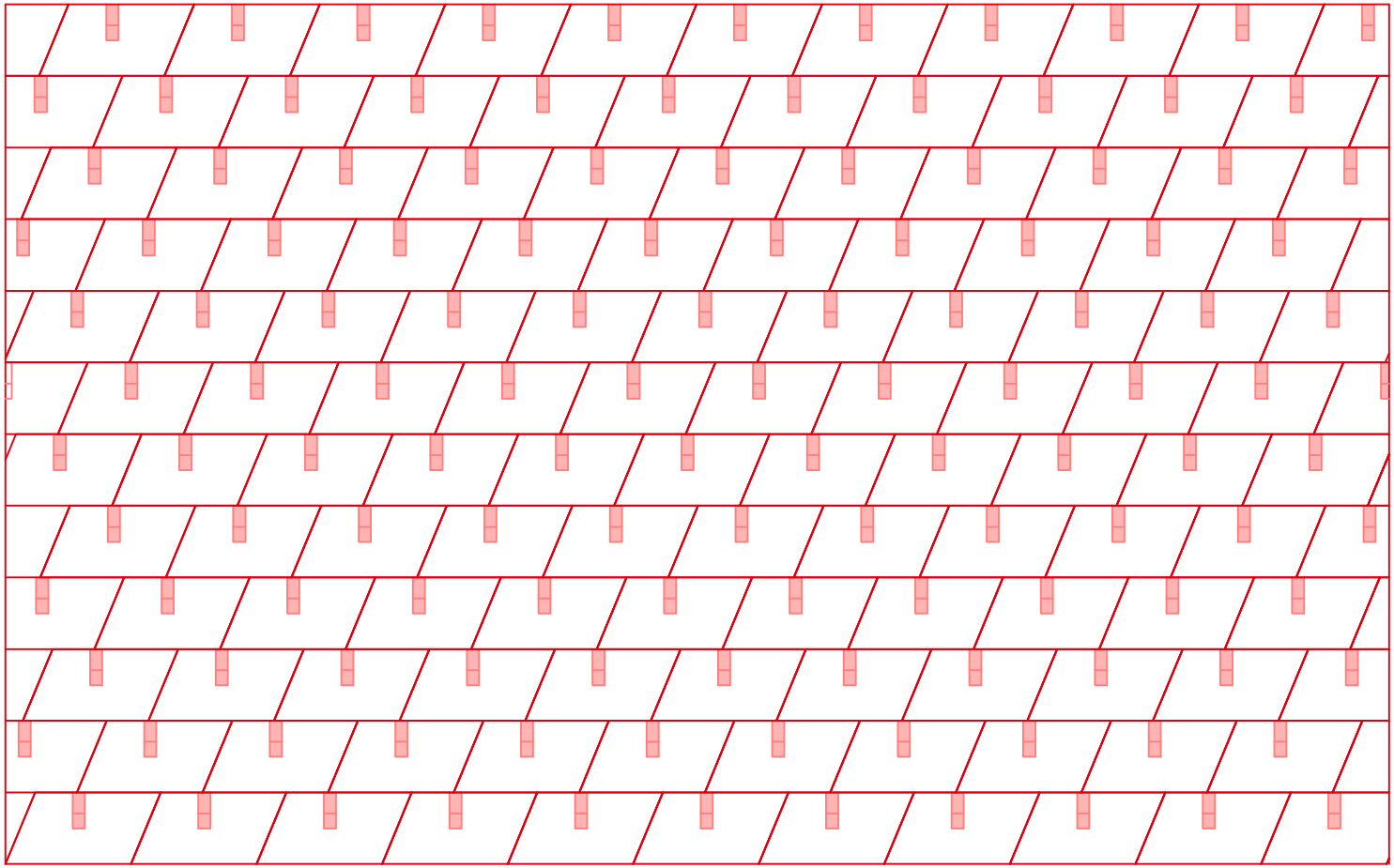

schéma de pose S3 (10 arrêts de neige par m²)

Normes de référence : ÖNORM B 1991-1-3 et EN 1991-1-3

toit simple peau
BARDEAU

DÉTAILS CAO

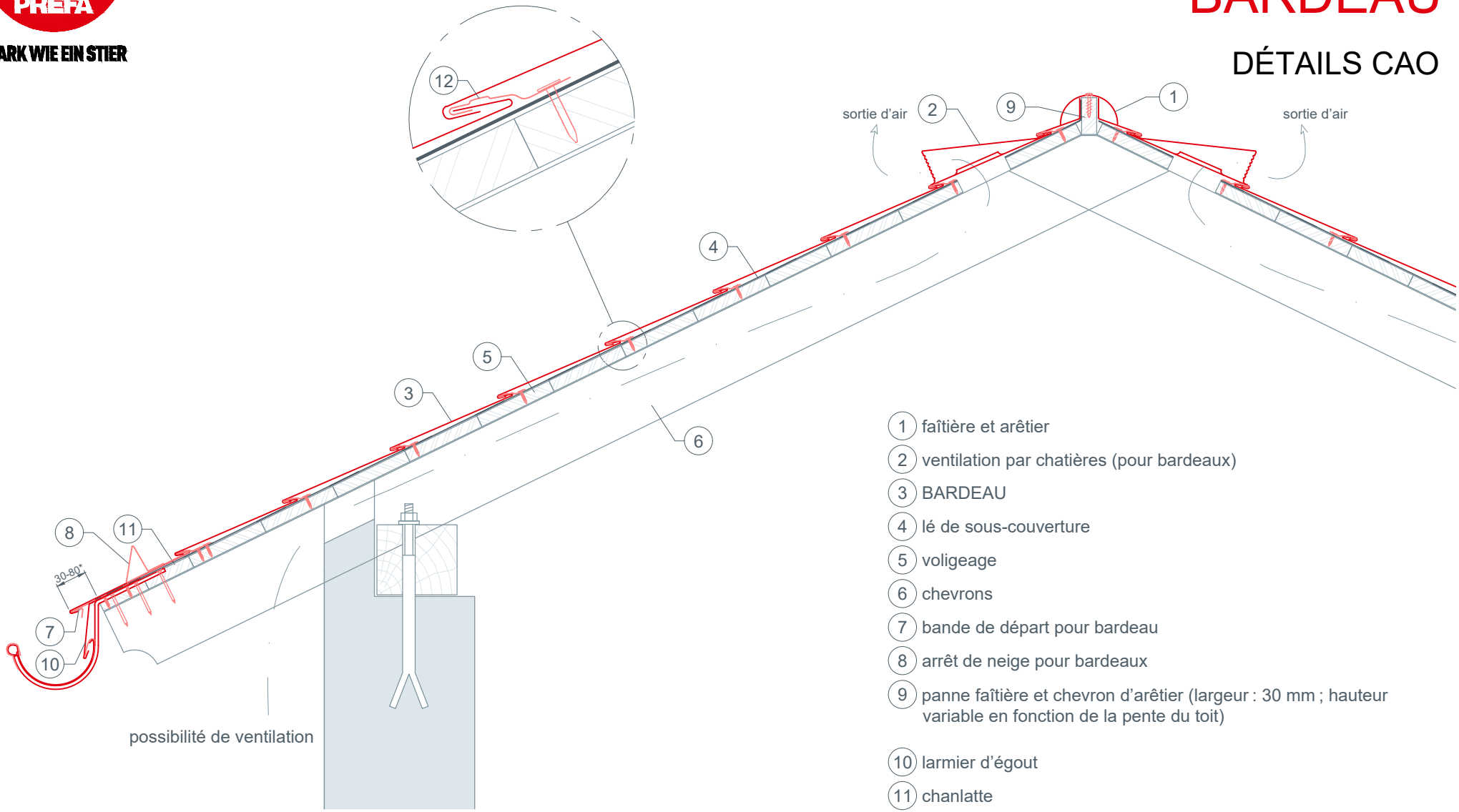

1. faîtière et arêtier
2. ventilation par chatières (pour bardeaux)
3. BARDEAU
4. lé de sous-couverture
5. voligeage
6. chevrons
7. bande de départ pour bardeau
8. arrêt de neige pour bardeaux
9. panne faîtière et chevron d'arêtier (largeur : 30 mm ; hauteur variable en fonction de la pente du toit)
10. larmier d'égout
11. chanlatte
12. pattes brevetées

* La saillie à l'égout ne doit pas excéder 80 mm !

toit double peau
BARDEAU

DÉTAILS CAO

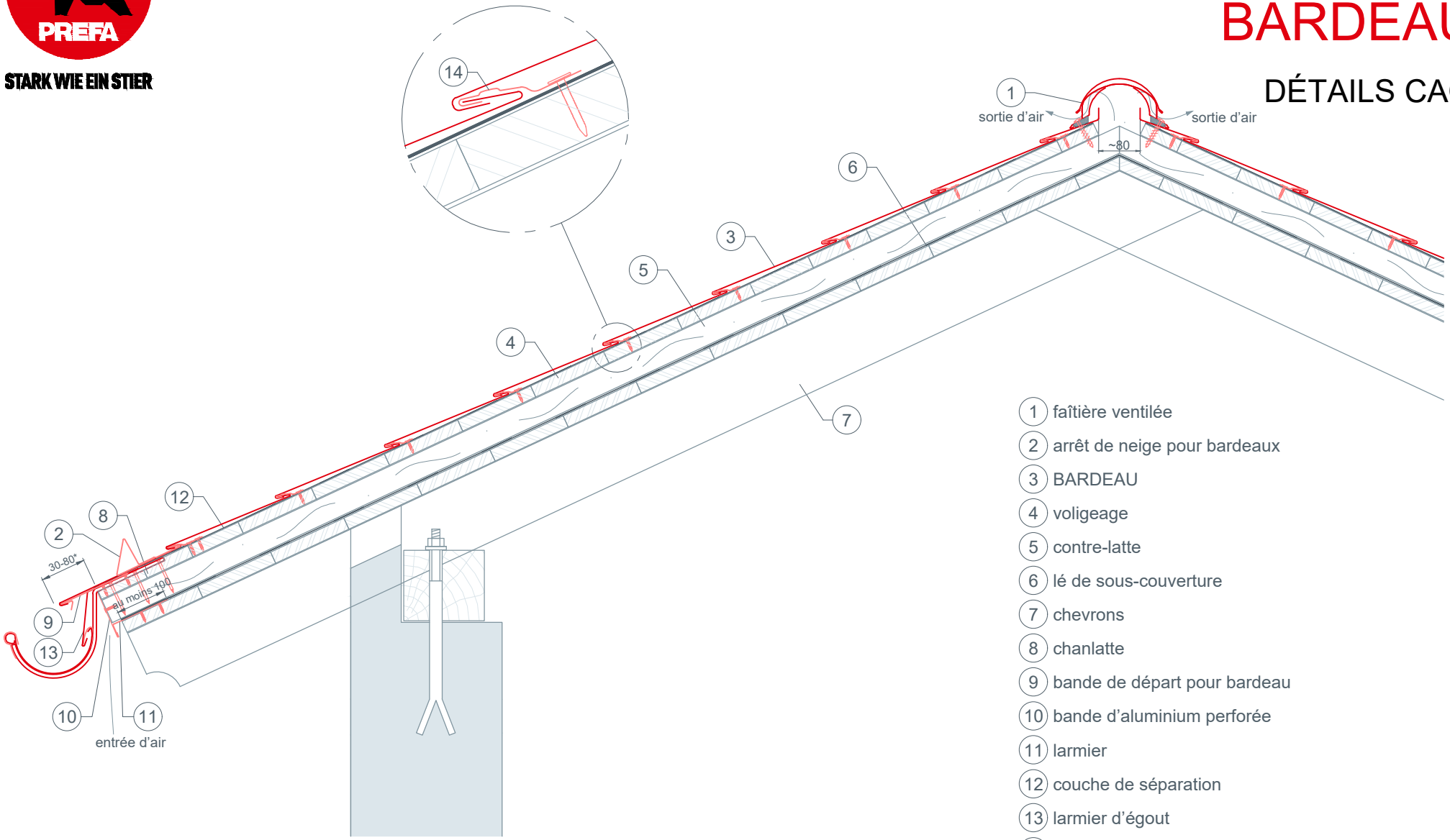

1. faîtière ventilée
2. arrêt de neige pour bardeaux
3. BARDEAU
4. voligeage
5. contre-latte
6. lé de sous-couverture
7. chevrons
8. chanlatte
9. bande de départ pour bardeau
10. bande d'aluminium perforée
11. larmier
12. couche de séparation
13. larmier d'égout
14. pattes brevetées

* La saillie à l'égout ne doit pas excéder 80 mm !

faîtage avec faîtière ventilée
BARDEAU

DÉTAILS CAO

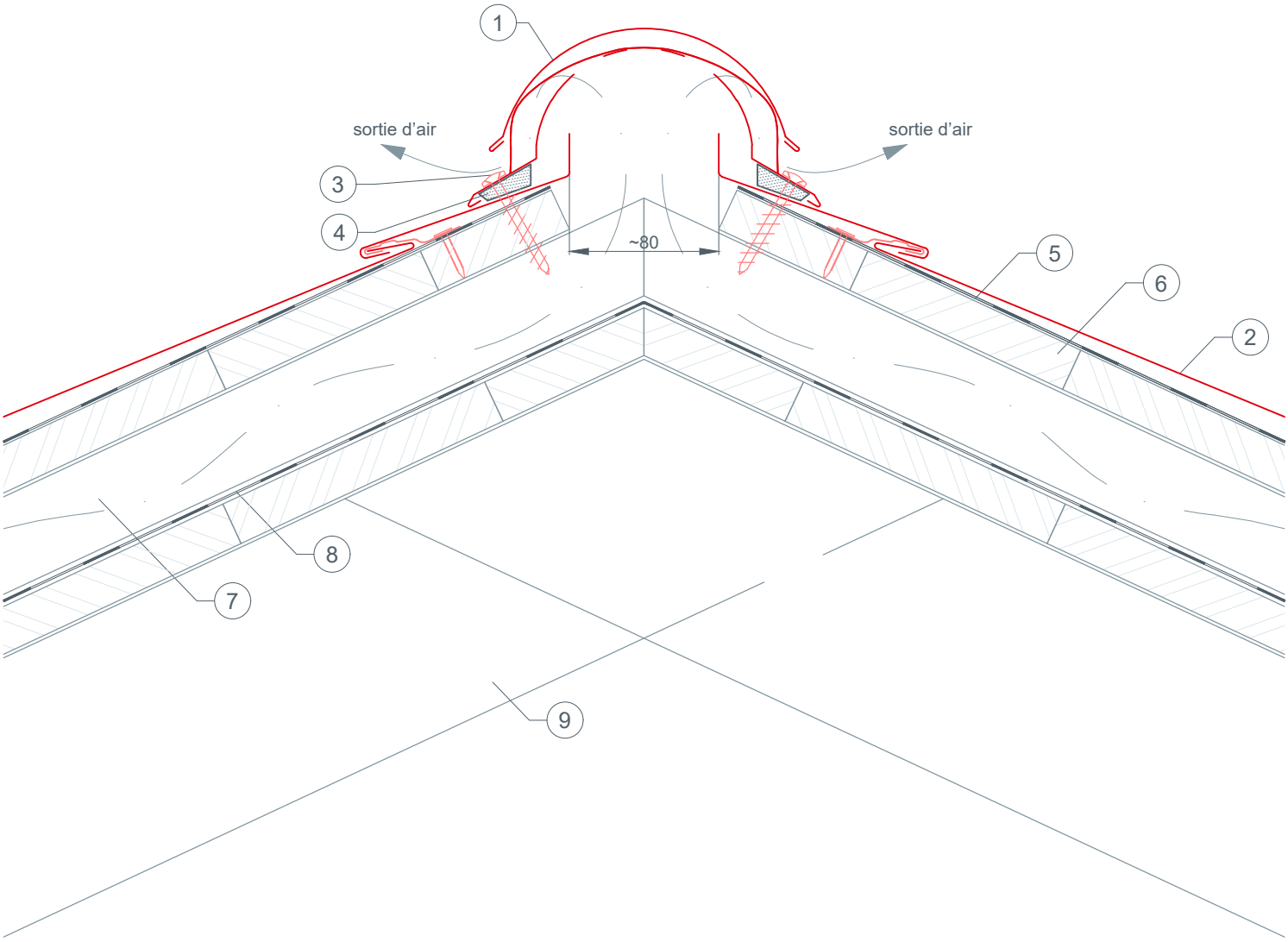

1. faîtière ventilée
2. BARDEAU
3. vis d'étanchéité
4. cale en mousse autoadhésive
5. couche de séparation
6. voligeage
7. contre-lattage (lame d'air)
8. lé de sous-couverture
9. chevrons

pose d’une faîtière avec arêtier
BARDEAU

DÉTAILS CAO

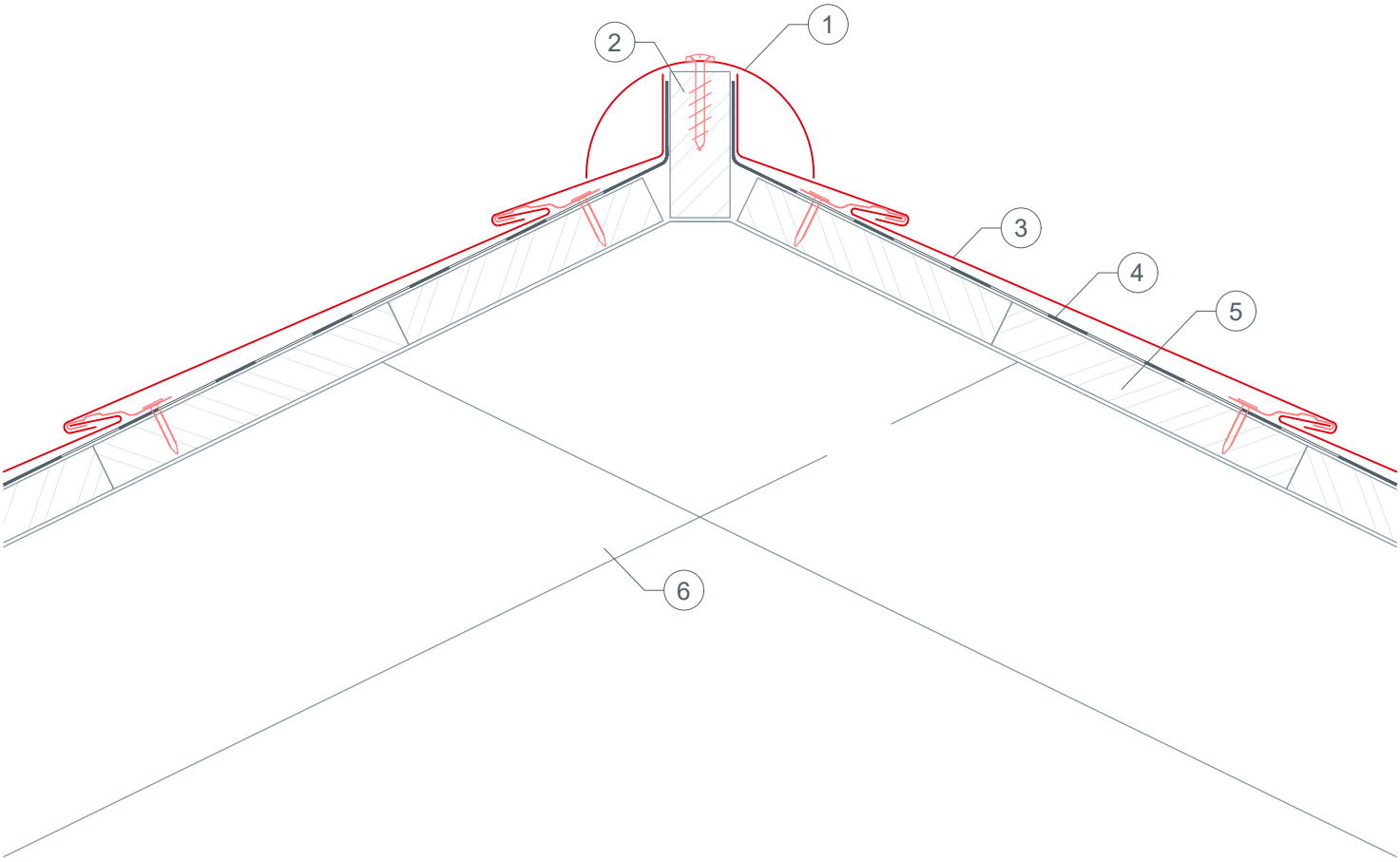

1. faîtière et arêtier
2. panne faîtière et chevron d’arêtier (largeur : 30 mm ; hauteur variable en fonction de la pente du toit)
3. BARDEAU
4. couche de séparation
5. voligeage
6. chevrons

réalisation d'un toit monopente
BARDEAU

DÉTAILS CAO

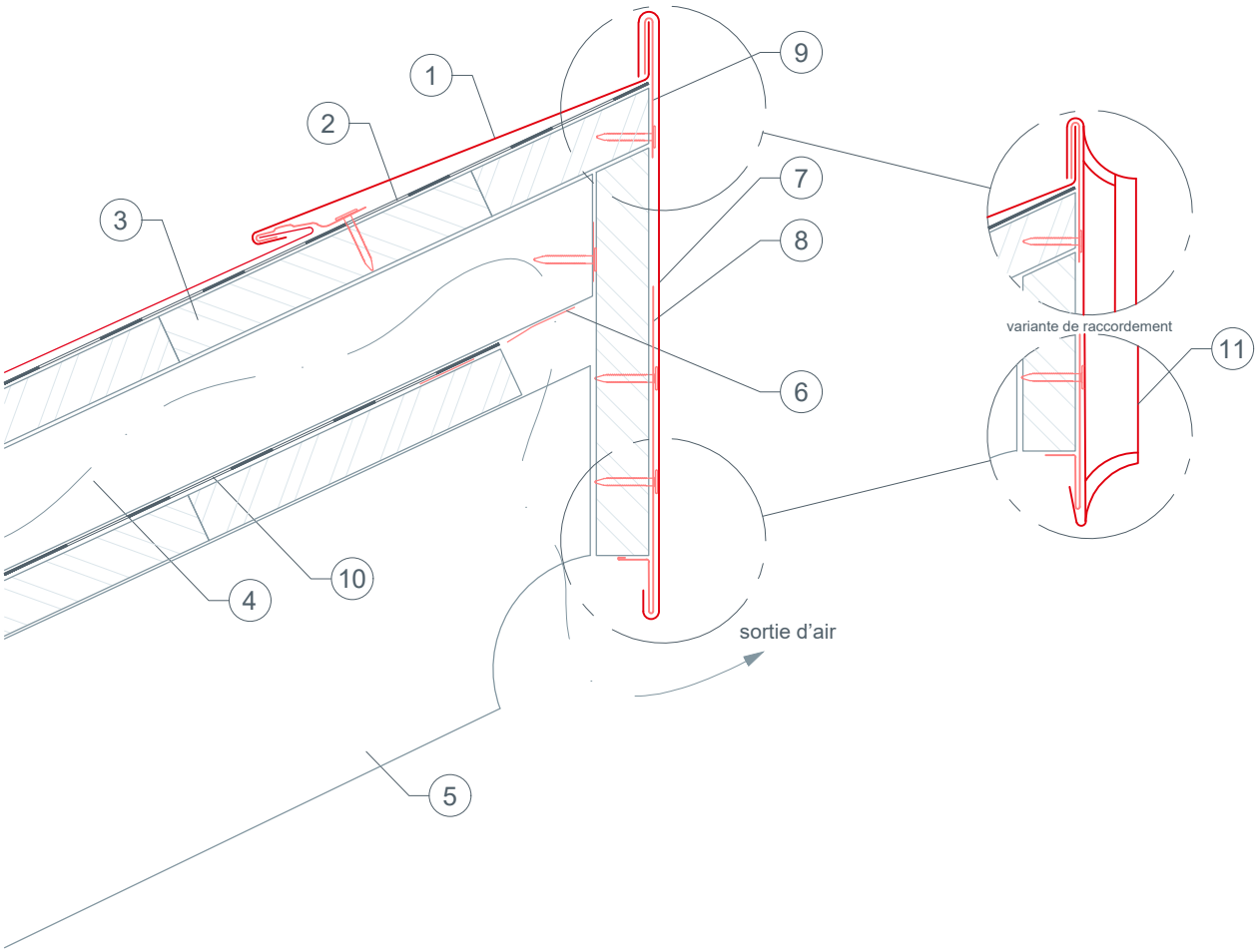

1. BARDEAU
2. couche de séparation
3. voligeage
4. contre-lattage (8/5 cm)
5. chevron
6. bande d'aluminium perforée
7. raccord de faîtage de toit monopente
8. bande de départ
9. bande de maintien
10. lé de sous-couverture
11. raccord de faîtage pour toit monopente (variante)

réalisation d'un égout avec gouttière BARDEAU

DÉTAILS CAO

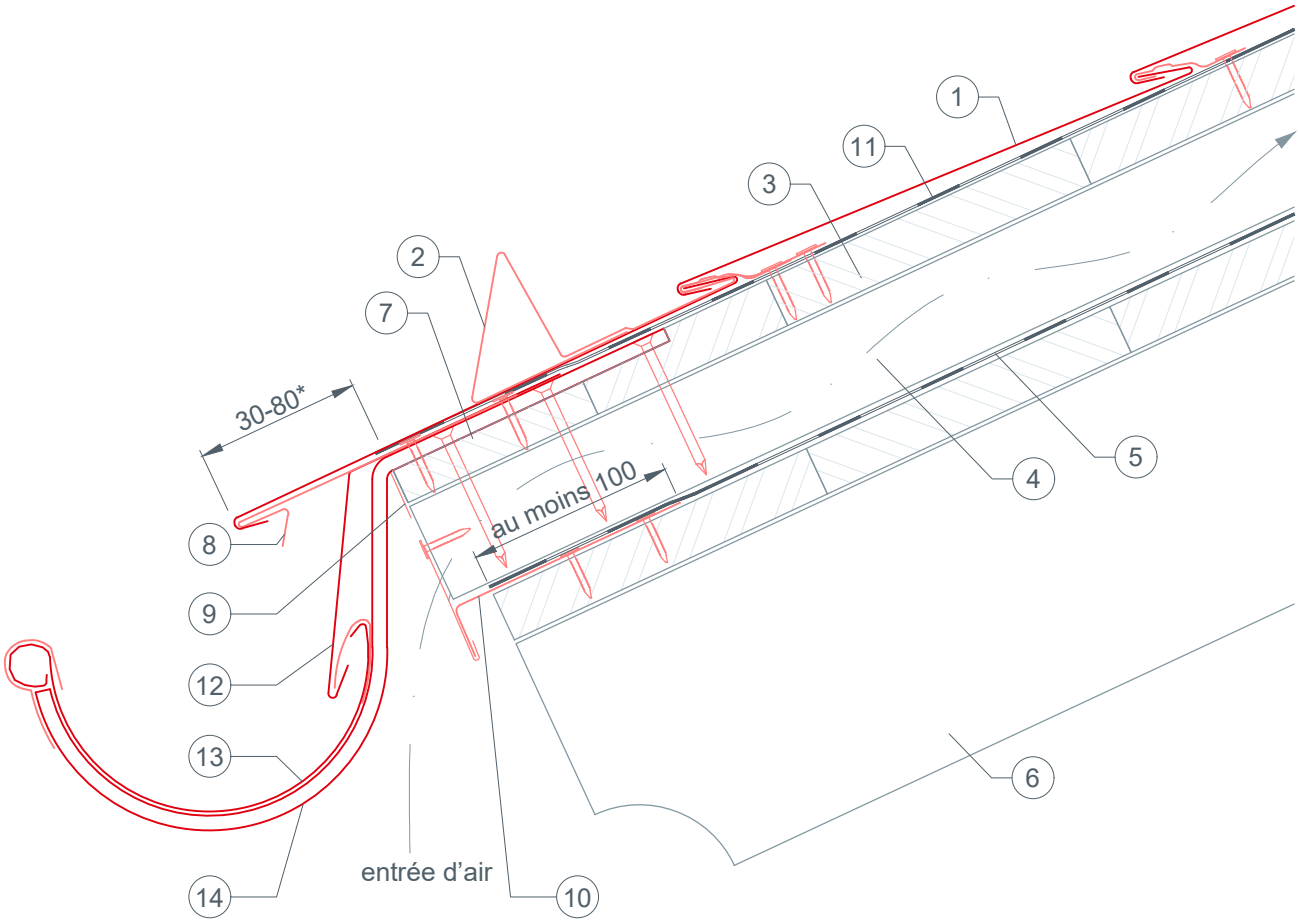

1. BARDEAU
2. arrêt de neige pour bardeaux
3. voligeage
4. contre-latte
5. lé de sous-couverture
6. chevrons
7. chanlatte
8. bande de départ pour bardeau
9. bande d'aluminium perforée
10. bande de départ de lé de sous-couverture
11. couche de séparation
12. larmier d'égout
13. gouttière
14. crochet de gouttière

* La saillie à l'égout ne doit pas excéder 80 mm !

réalisation d'un égout avec gouttière carrée
BARDEAU

DÉTAILS CAO

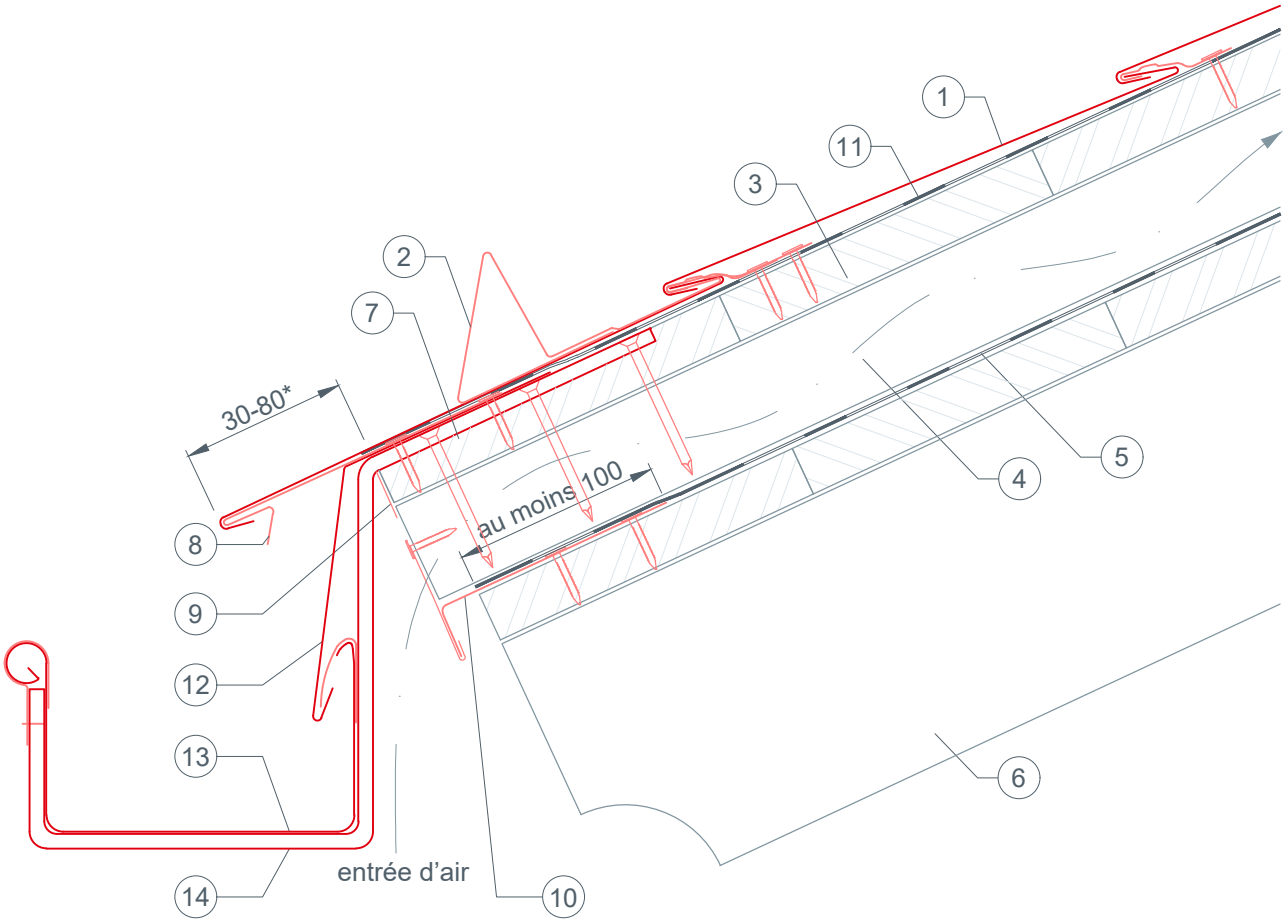

1. BARDEAU
2. arrêt de neige pour bardeaux
3. voligeage
4. contre-latte
5. lé de sous-couverture
6. chevrons
7. chanlatte
8. bande de départ pour bardeau
9. bande d'aluminium perforée
10. bande de départ de lé de sous-couverture
11. couche de séparation
12. larmier d'égout
13. gouttière carrée
14. crochet de gouttière

* La saillie à l'égout ne doit pas excéder 80 mm !

réalisation d'un égout avec crochet de chant (chantourné) BARDEAU

DÉTAILS CAO

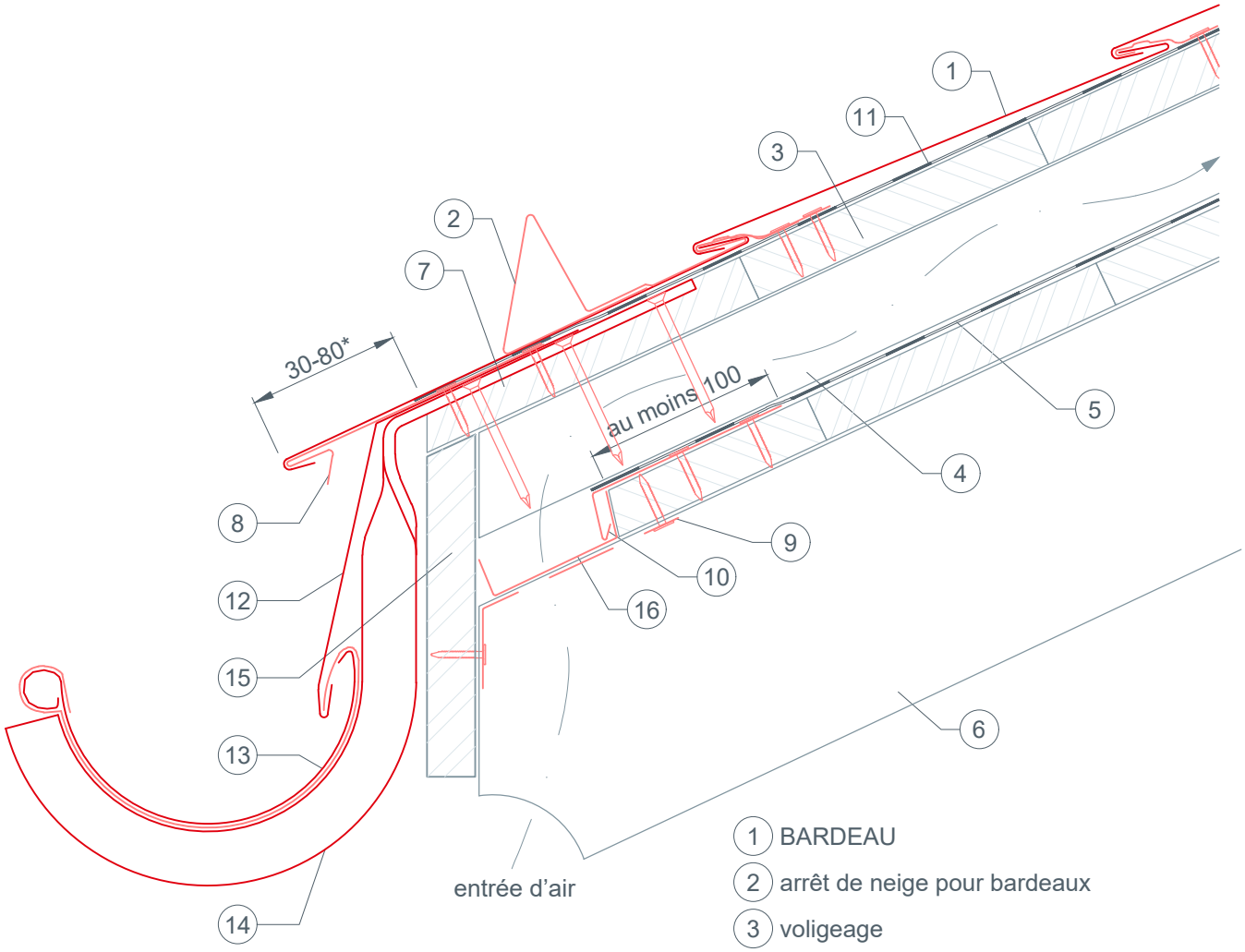

1. BARDEAU
2. arrêt de neige pour bardeaux
3. voligeage
4. contre-latte
5. lé de sous-couverture
6. chevrons
7. chanlatte
8. bande de départ pour bardeau
9. bande d'aluminium perforée
10. bande de départ de lé de sous-couverture
11. couche de séparation
12. larmier d'égout
13. gouttière
14. crochet de chant (chantourné)
15. bordure de rive
16. tôle de protection pour chevron

* La saillie à l'égout ne doit pas excéder 80 mm !

réalisation d'un égout avec crochet de chant (variante 1) BARDEAU

DÉTAILS CAO

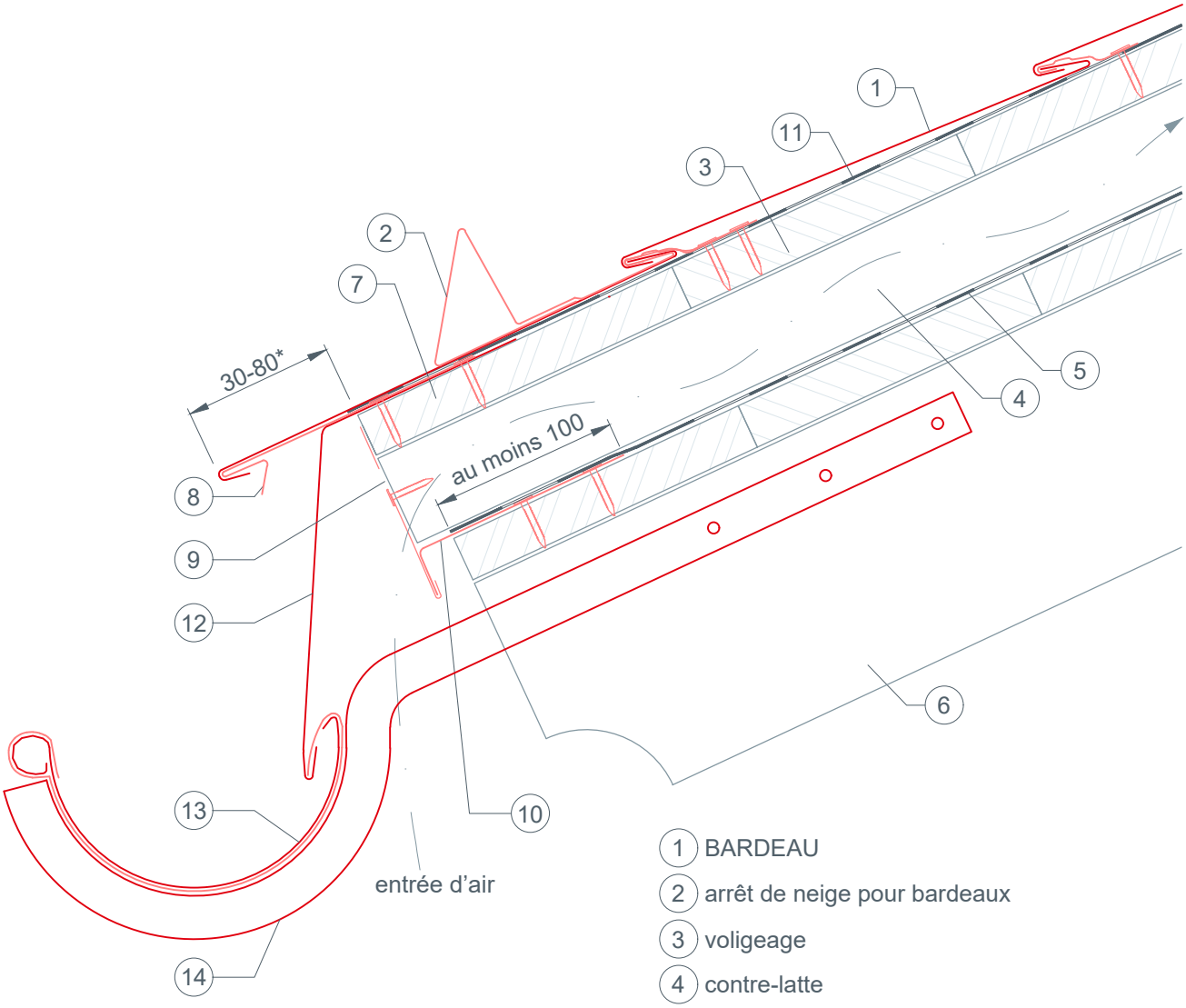

1. BARDEAU
2. arrêt de neige pour bardeaux
3. voligeage
4. contre-latte
5. lé de sous-couverture
6. chevrons
7. chanlatte
8. bande de départ pour bardeau
9. bande d'aluminium perforée
10. bande de départ de lé de sous-couverture
11. couche de séparation
12. larmier d'égout
13. gouttière
14. crochet de chant (chantourné)

* La saillie à l'égout ne doit pas excéder 80 mm !

réalisation d'un égout avec crochet de chant (variante 2) BARDEAU

DÉTAILS CAO

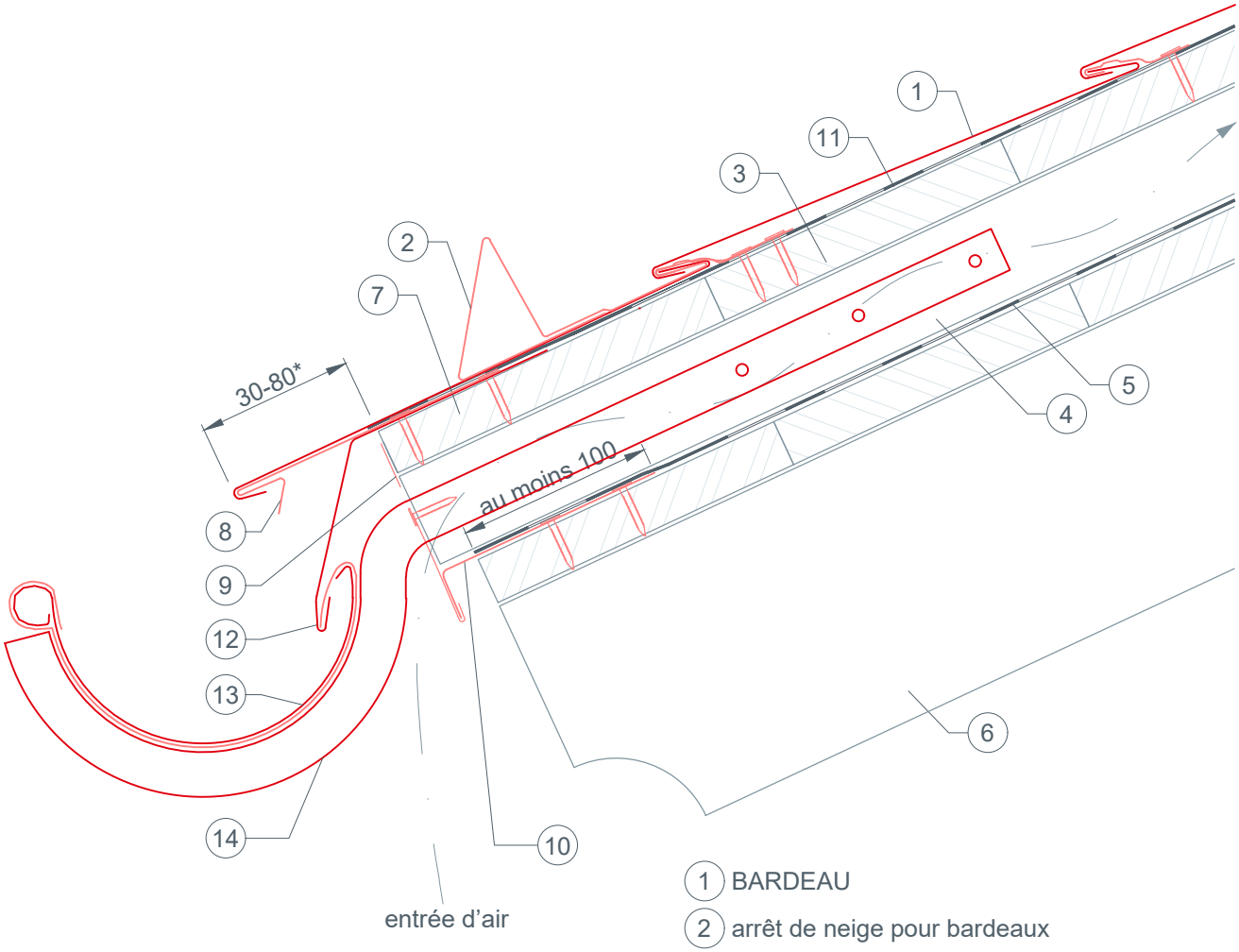

1. BARDEAU
2. arrêt de neige pour bardeaux
3. voligeage
4. contre-latte
5. lé de sous-couverture
6. chevrons
7. chanlatte
8. bande de départ pour bardeau
9. bande d'aluminium perforée
10. bande de départ de lé de sous-couverture
11. couche de séparation
12. larmier d'égout
13. gouttière
14. crochet de chant (chantourné)

* La saillie à l'égout ne doit pas excéder 80 mm !

réalisation d'un égout avec gouttière havraise
BARDEAU

DÉTAILS CAO

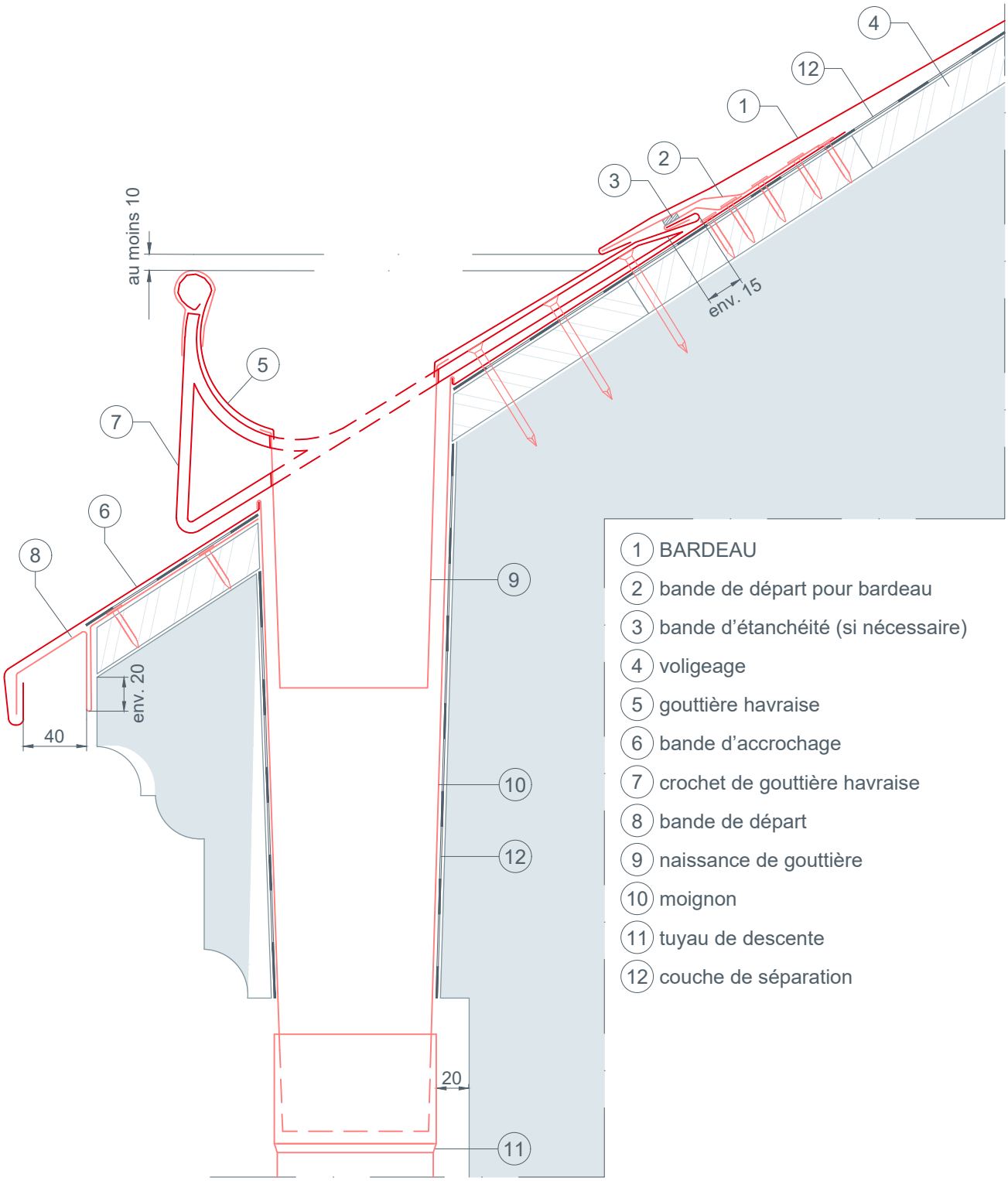

1. BARDEAU
2. bande de départ pour bardeau
3. bande d'étanchéité (si nécessaire)
4. voligeage
5. gouttière havraise
6. bande d'accrochage
7. crochet de gouttière havraise
8. bande de départ
9. naissance de gouttière
10. moignon
11. tuyau de descente
12. couche de séparation

réalisation d'une rive avec pose d'une bande de rive BARDEAU

DÉTAILS CAO

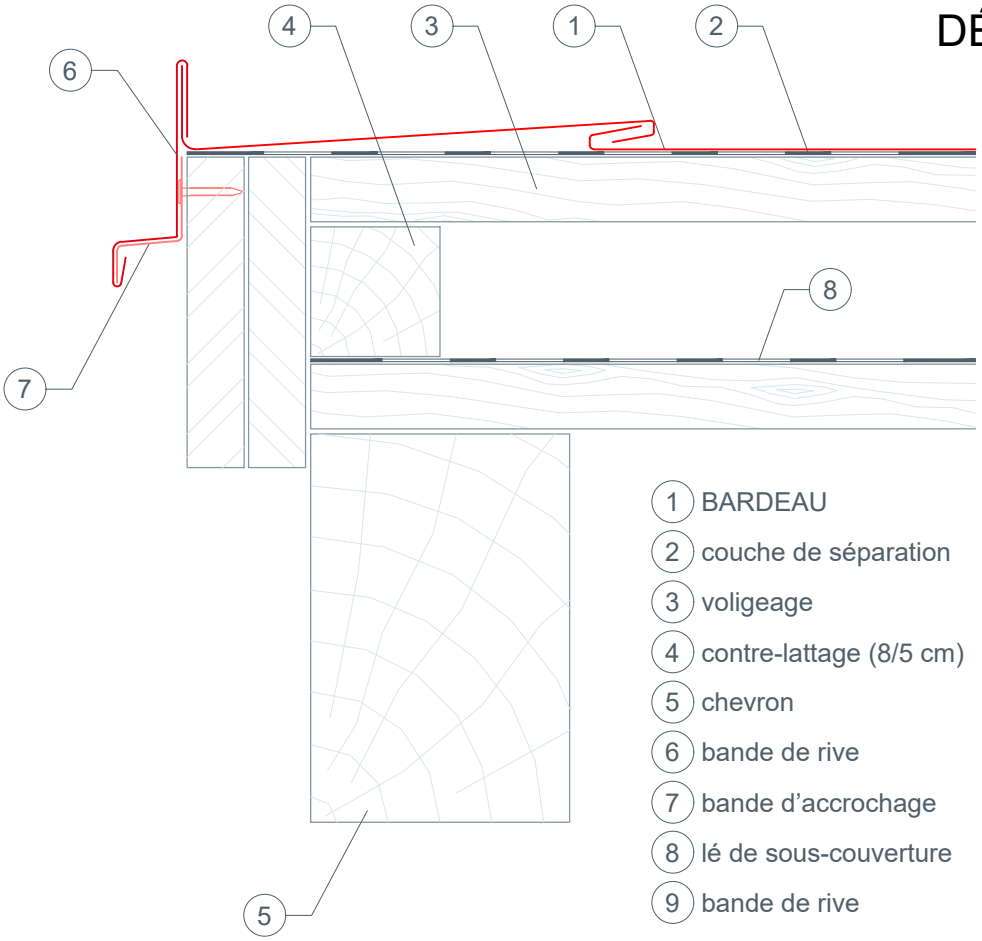

1. BARDEAU
2. couche de séparation
3. voligeage
4. contre-lattage (8/5 cm)
5. chevron
6. bande de rive
7. bande d'accrochage
8. lé de sous-couverture
9. bande de rive

variante de raccordement

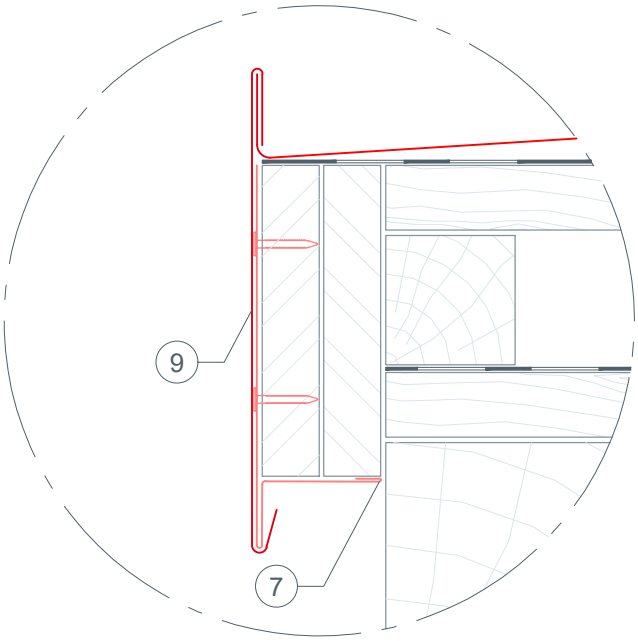

réalisation d'une rive encaissée
BARDEAU

DÉTAILS CAO

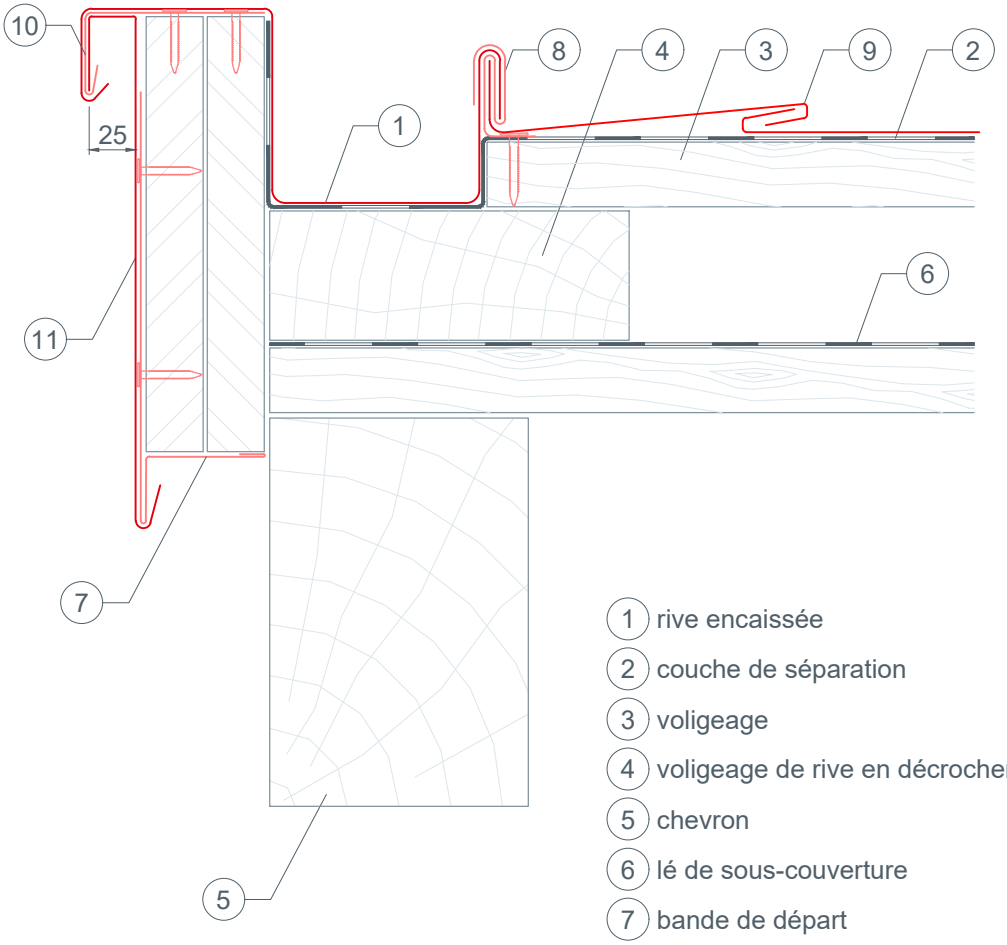

1. rive encaissée
2. couche de séparation
3. voligeage
4. voligeage de rive en décrochement
5. chevron
6. lé de sous-couverture
7. bande de départ
8. patte de maintien
9. BARDEAU
10. bande d'accrochage
11. bande de rive

réalisation d'une rive avec pose d'une bordure de rive BARDEAU

DÉTAILS CAO

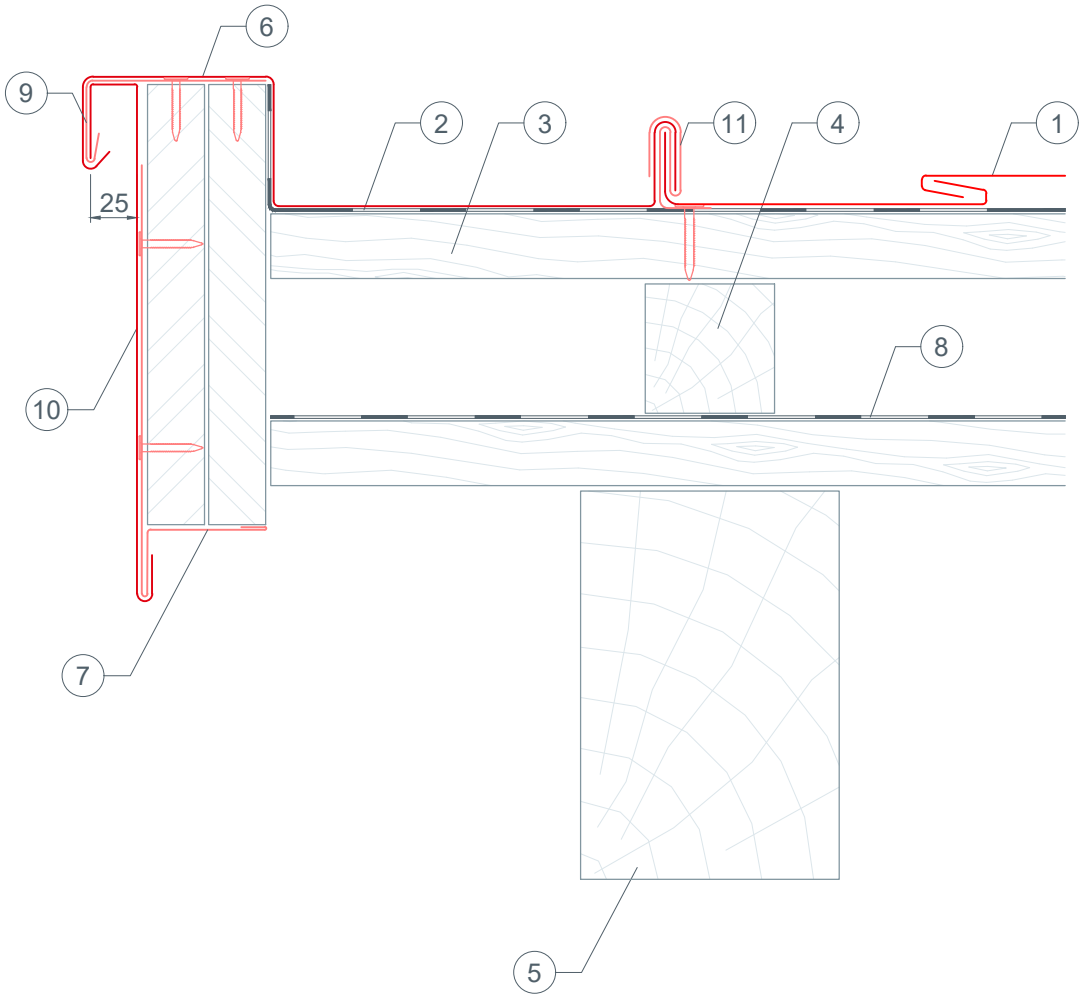

1. BARDEAU
2. couche de séparation
3. voligeage
4. contre-lattage (8/5 cm)
5. chevron
6. bande de rive
7. bande de départ
8. lé de sous-couverture
9. bande d'accrochage
10. bande de rive
11. patte de maintien

couvertine (couronnement de muret)
BARDEAU

DÉTAILS CAO

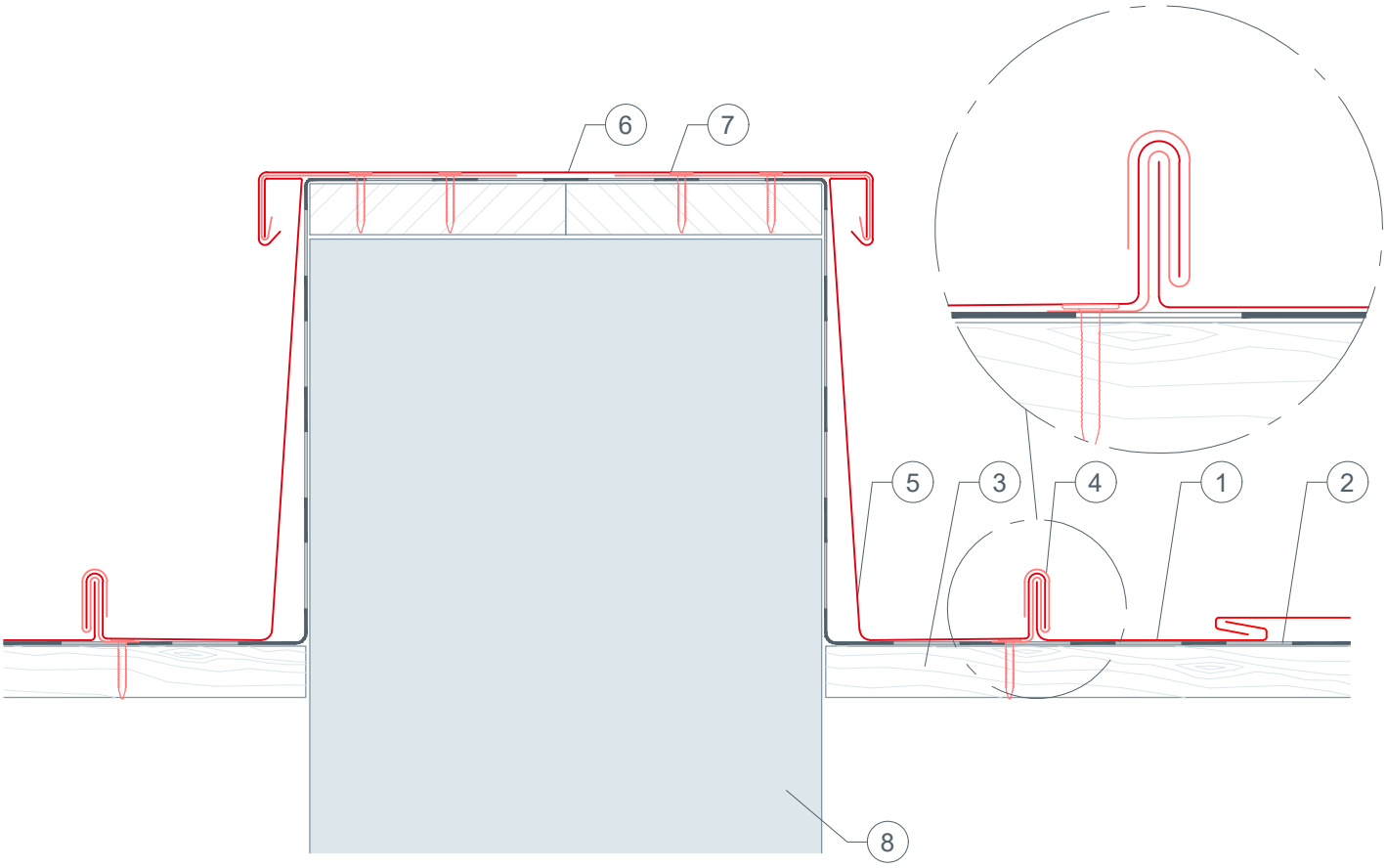

1. BARDEAU
2. couche de séparation
3. voligeage
4. patte de maintien
5. raccordement de couloir
6. couvertine (couronnement de muret)
7. bande d'accrochage
8. mur

couvertine d’acrotère (couronnement, coiffe) BARDEAU

DÉTAILS CAO

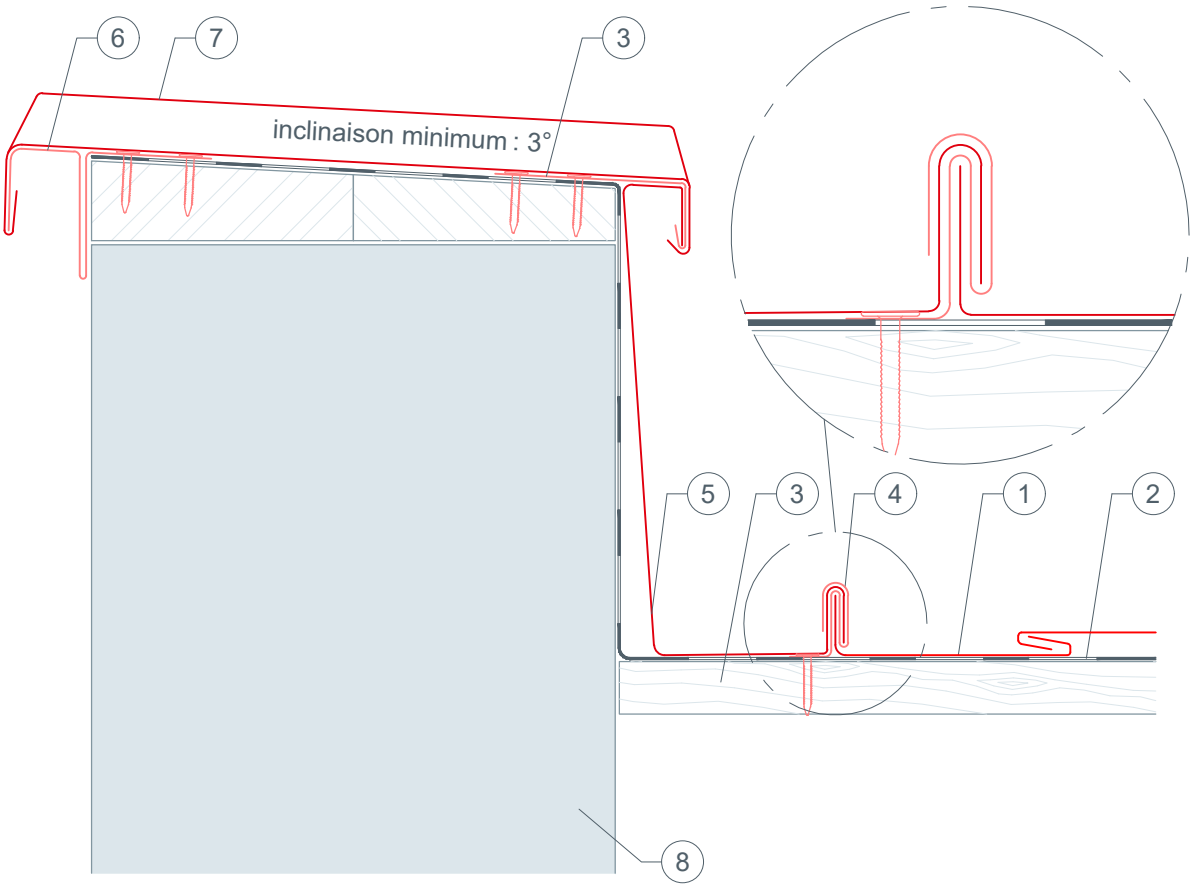

1. BARDEAU
2. couche de séparation
3. voligeage
4. patte de maintien
5. raccordement de couloir
6. bande d’accrochage
7. couvertine d’acrotère (couronnement, coiffe)
8. mur

raccordement de couloir latéral
BARDEAU

DÉTAILS CAO

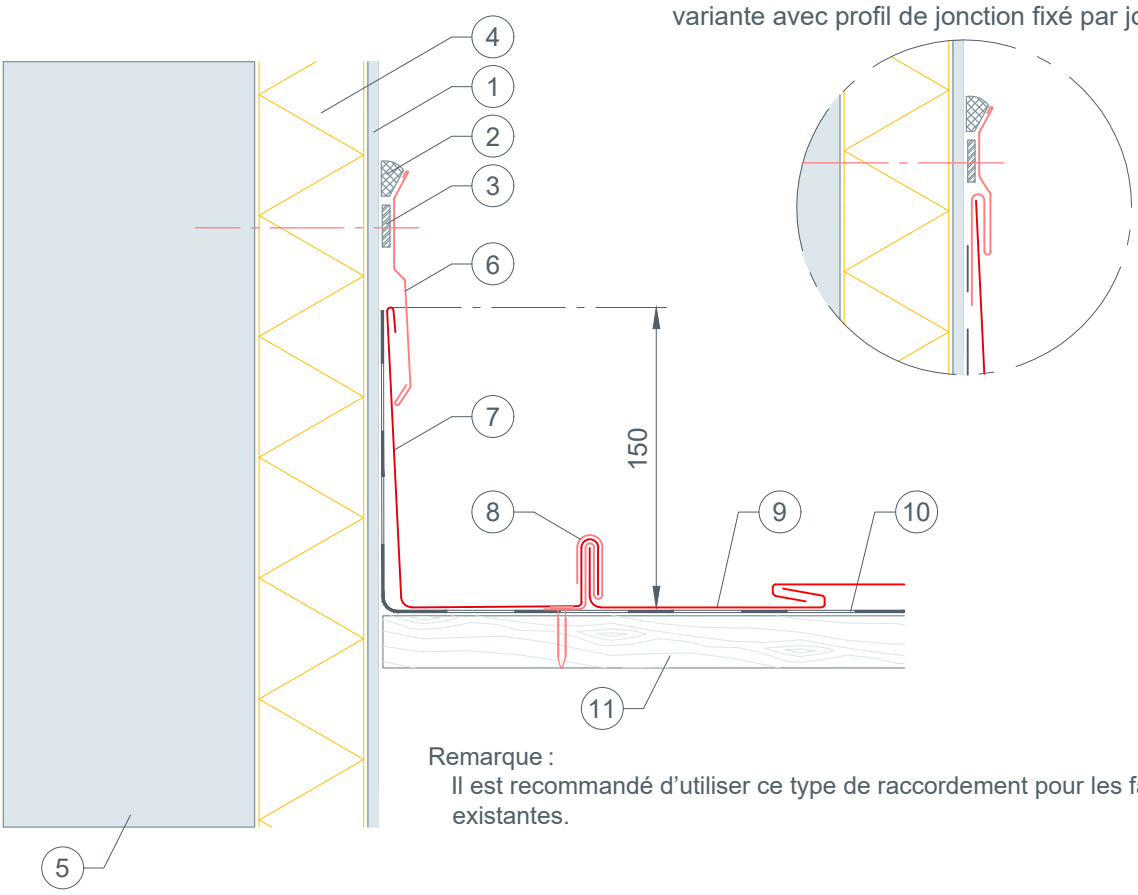

Remarque :
Il est recommandé d'utiliser ce type de raccordement pour les façades ITE existantes.

1. enduit
2. mastic d'étanchéité élastique
3. bande d'étanchéité
4. isolation thermique extérieure (ITE)
5. mur
6. solin (bande de solin fixée par joint mastic)
7. raccordement de couloir (hauteur : au moins 150 mm)
8. patte de maintien
9. BARDEAU
10. couche de séparation
11. voligeage

pose d’une noue — noue de sécurité BARDEAU

DÉTAILS CAO

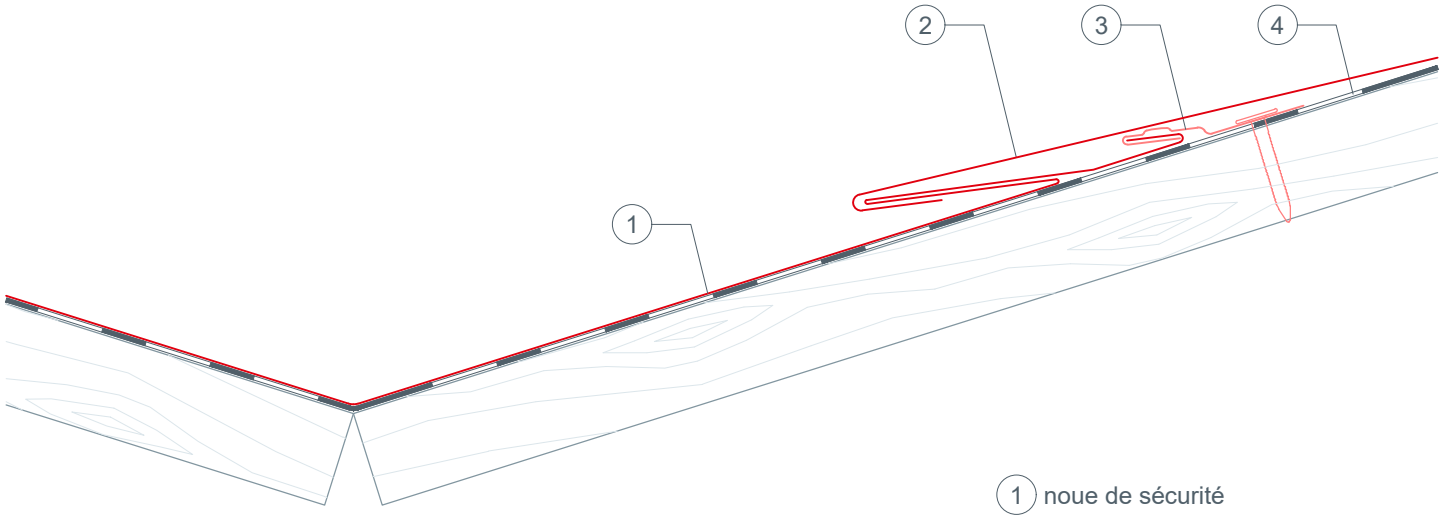

1 noue de sécurité
2 BARDEAU
3 patte brevetée
4 couche de séparation

pose d’une noue — noue simple
BARDEAU

DÉTAILS CAO

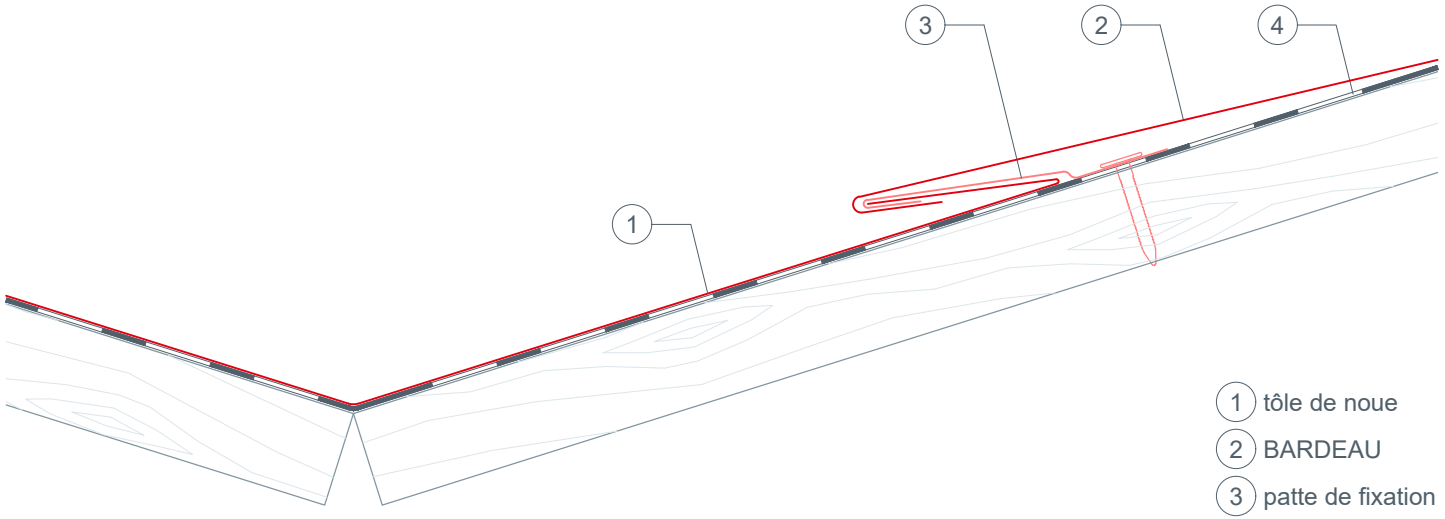

1 tôle de noue
2 BARDEAU
3 patte de fixation
4 couche de séparation

pose d’une noue — noue encaissée
BARDEAU

DÉTAILS CAO

1. BARDEAU
2. bande d’accrochage
3. couche de séparation
4. voligeage
5. noue encaissée
6. contre-lattage (8/5 cm)

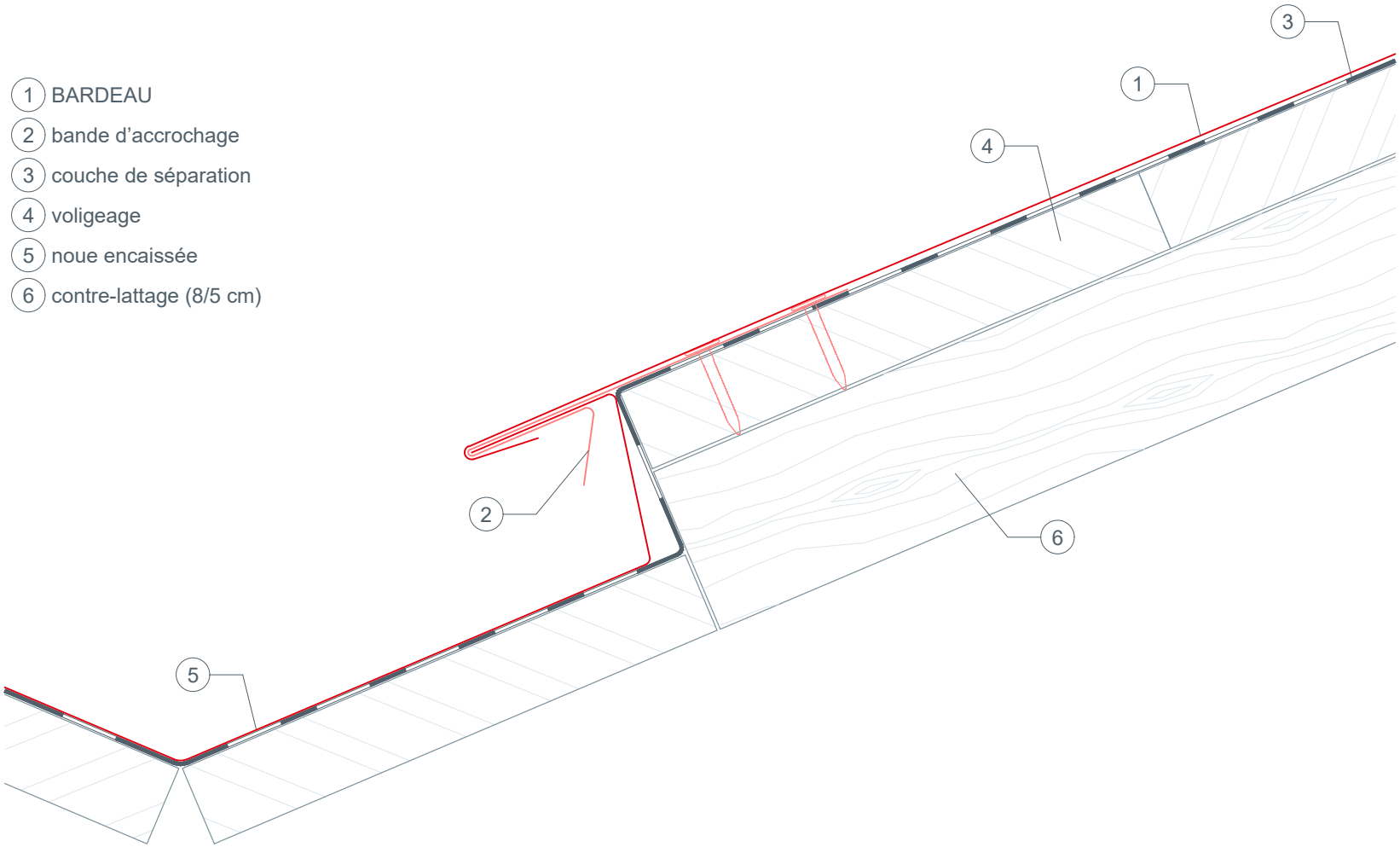

pose d’une noue — noue encaissée
BARDEAU

DÉTAILS CAO

1. BARDEAU
2. patte de fixation
3. couche de séparation
4. voligeage
5. noue encaissée
6. contre-lattage (8/5 cm)

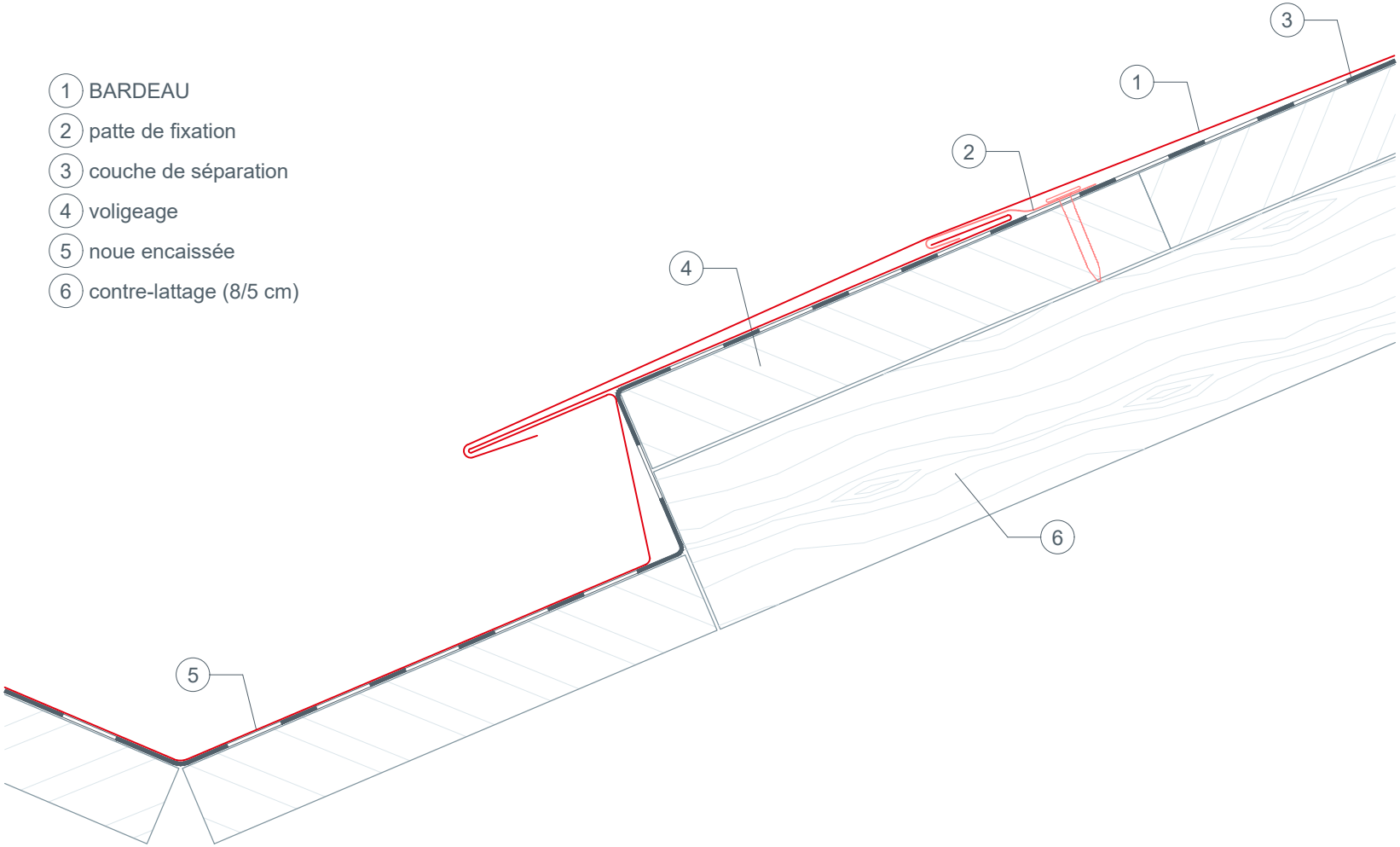

chapeau de raccordement pour chatière BARDEAU

DÉTAILS CAO

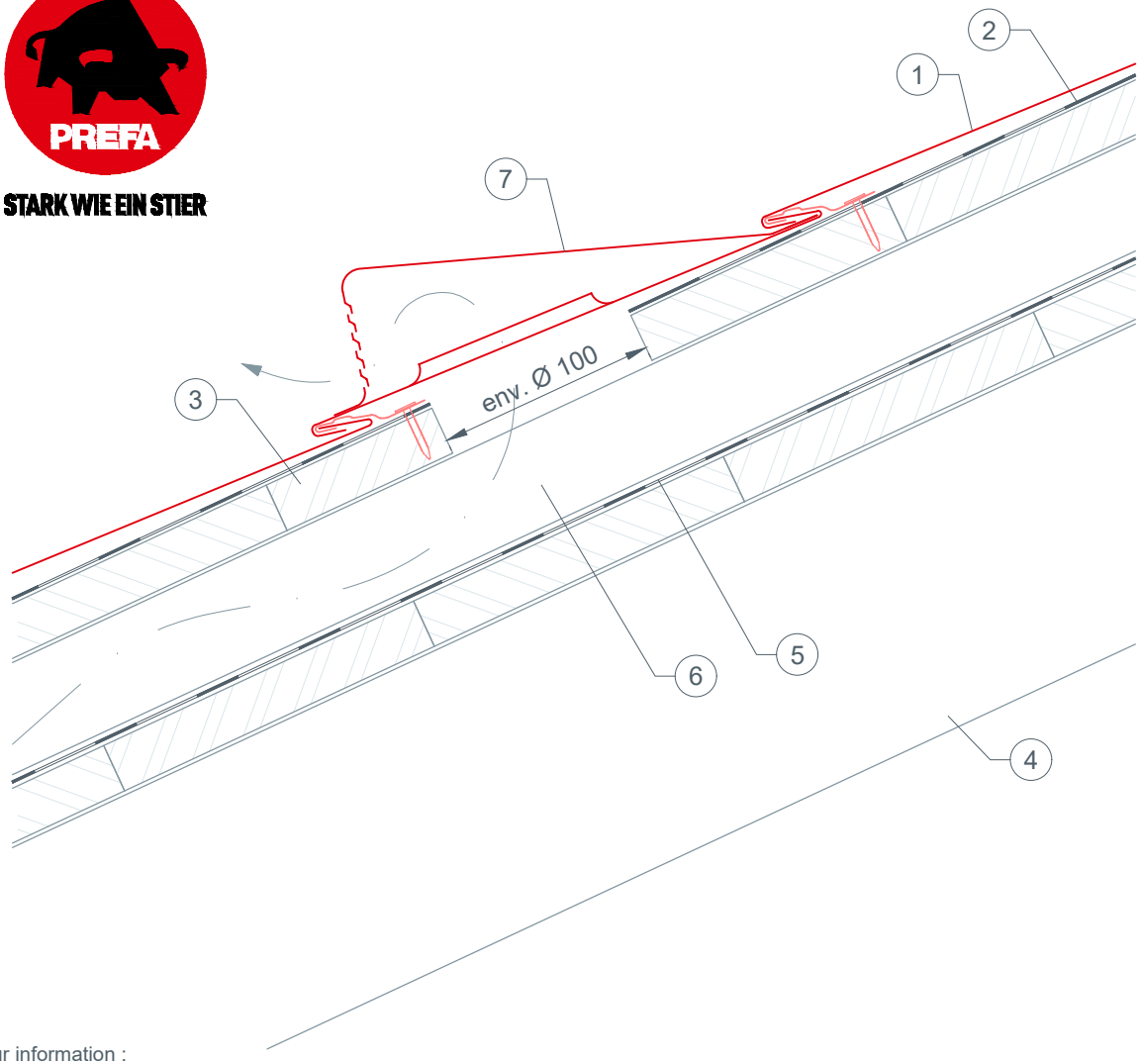

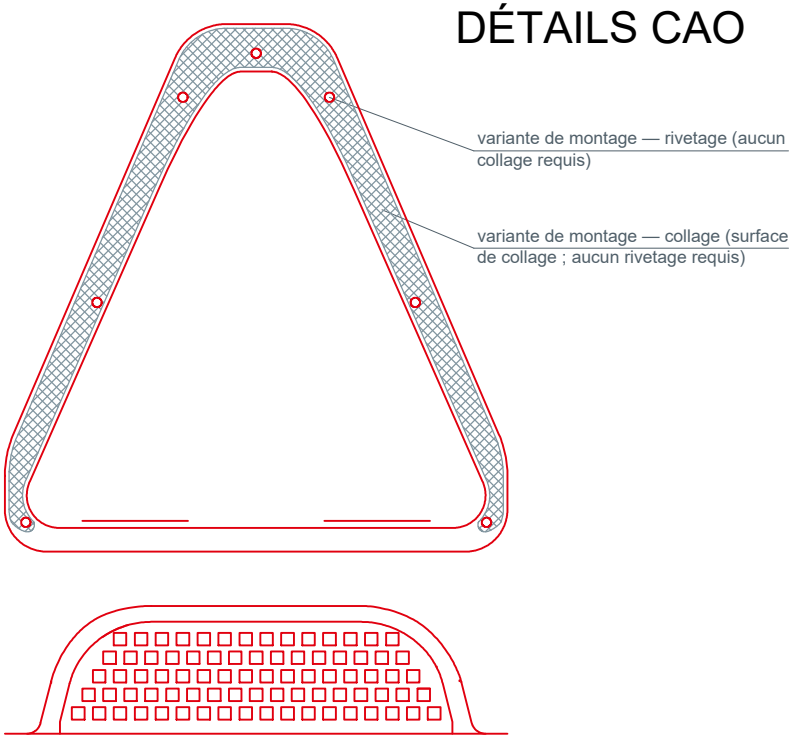

1. BARDEAU
2. couche de séparation
3. voligeage
4. chevron
5. lé de sous-couverture
6. contre-lattage (8/5 cm)
7. chapeau de raccordement pour chatière

Pour information :
section d'aération des chatières : env. 30 cm²
Découper le voligeage et la couche de séparation en tenant compte de la section d'aération (diamètre : env. 10 cm).
Border le pourtour de l'ouverture pratiquée dans la couverture en relevant celui-ci d'une hauteur de 1 cm.

crochet de sécurité monté sur platines

BARDEAU

DÉTAILS CAO

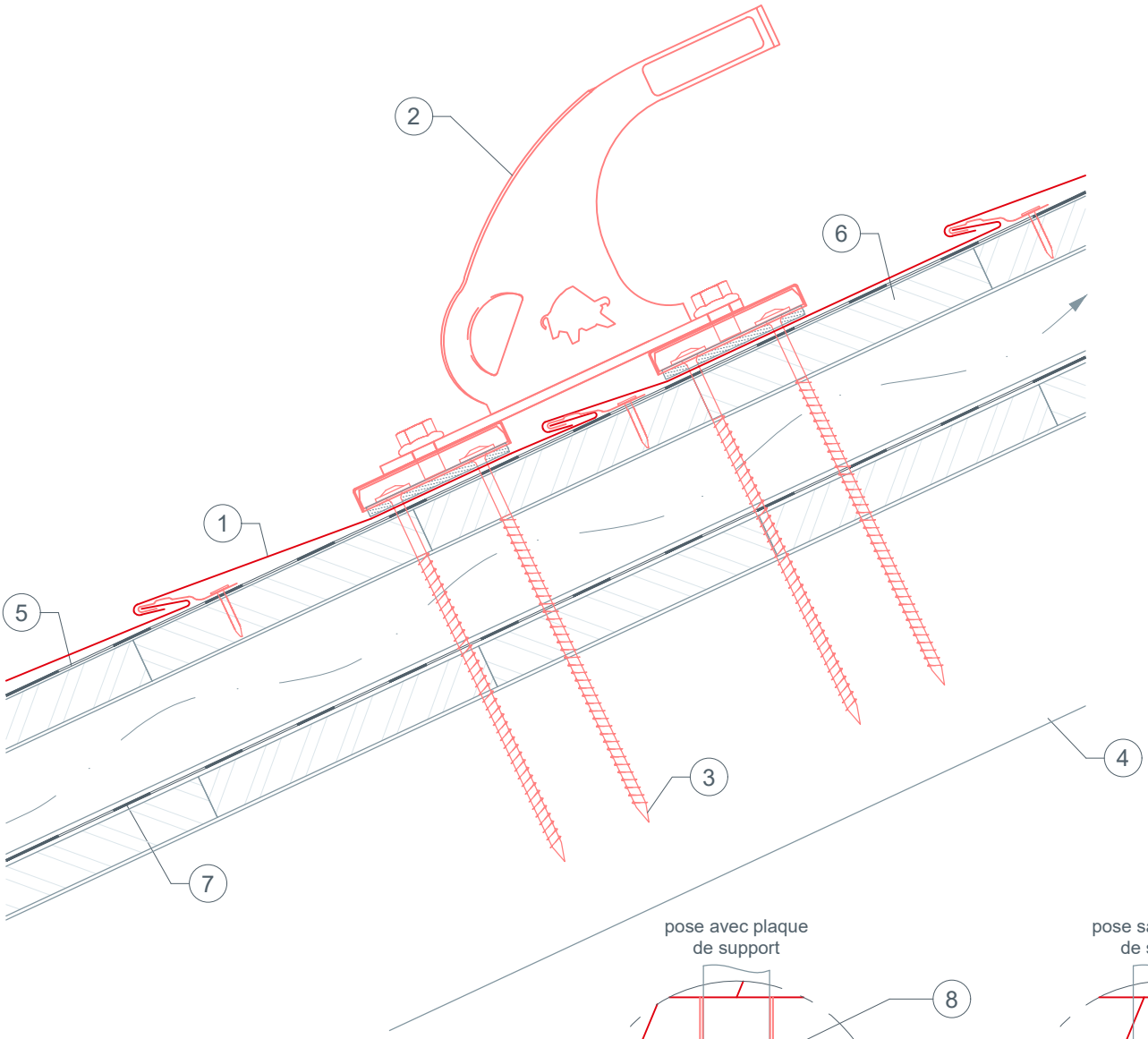

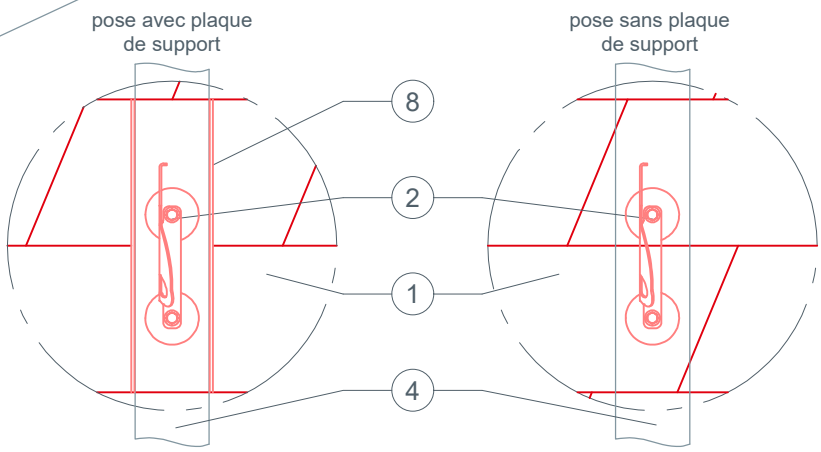

1. BARDEAU
2. crochet de sécurité
3. matériel de fixation — vis à bois
4. chevron
5. couche de séparation
6. voligeage
7. lé de sous-couverture
8. plaque de support

Pour les éléments de toiture de petit format, la pose d'une plaque de support peut être requise avant l'installation du crochet de sécurité. C'est le cas par exemple lorsqu'un joint se trouve directement au-dessus d'un chevron, à l'endroit où l'élément doit être monté.
toit double peau : 2 vis de fixation 8 × 220 mm.
toiture non ventilée : 2 vis de fixation 8 × 120 mm.

Fenêtre de toit pour pentes de toit supérieures à 25°

BARDEAU

DÉTAILS CAO

Veiller à ce que la pose soit effectuée par un professionnel et conformément aux instructions fournies par le fabricant de la fenêtre de toit.

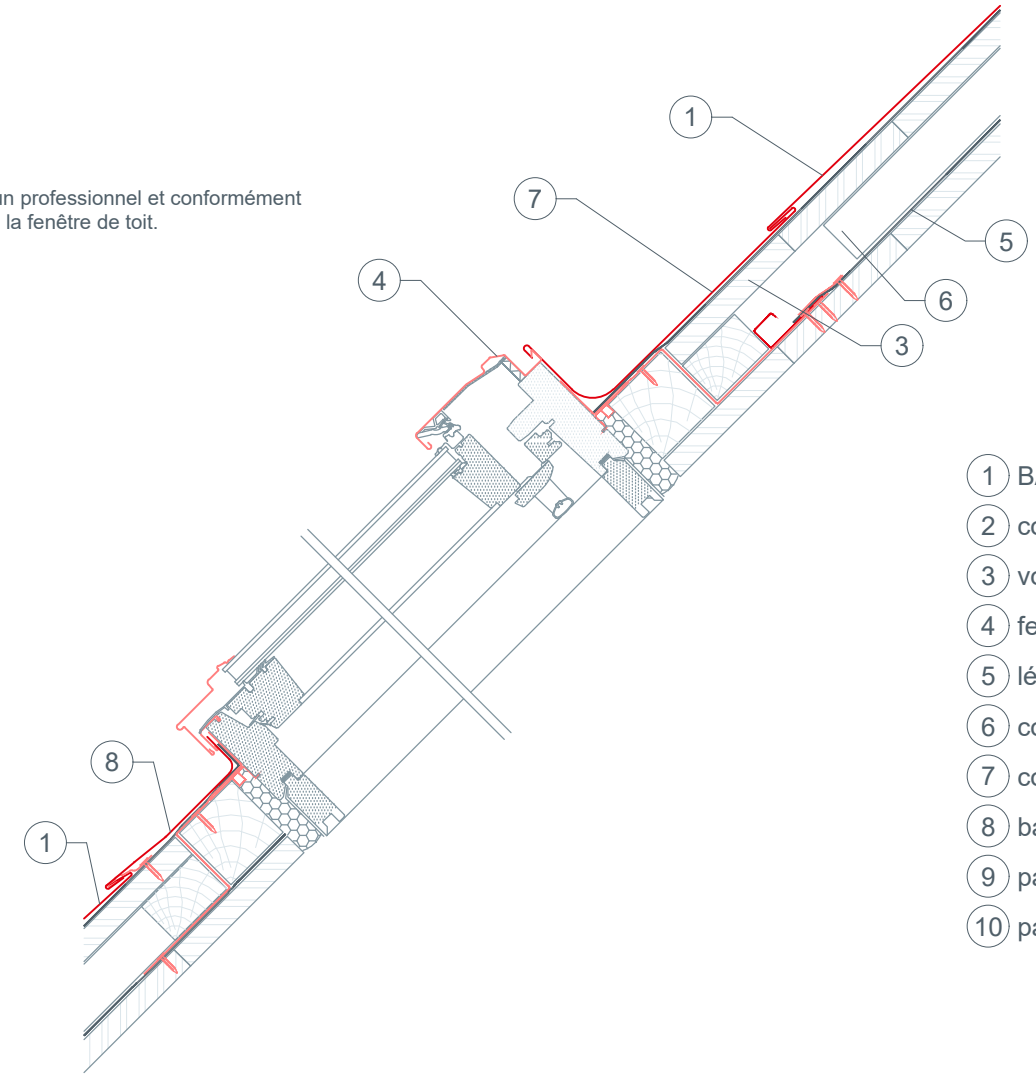

1. BARDEAU
2. couche de séparation
3. voligeage
4. feuille de raccordement
5. lé de sous-couverture
6. contre-lattage (8/5 cm)
7. coyau
8. bande de départ
9. partie supérieure
10. partie inférieure

Fenêtre de toit avec coyau pour pentes de toit supérieures à 25°

BARDEAU

DÉTAILS CAO

Fenêtre de toit avec coyau pour pentes de toit supérieures à 25°
Utilisation dans les régions à fort enneigement.
L'utilisation ou non d'un coyau sera fonction des particularités du bâtiment, de sa situation géographique et de la présence ou non d'un système de rétention de neige.
Veiller à ce que la pose soit effectuée par un professionnel et conformément aux instructions fournies par le fabricant de la fenêtre de toit.

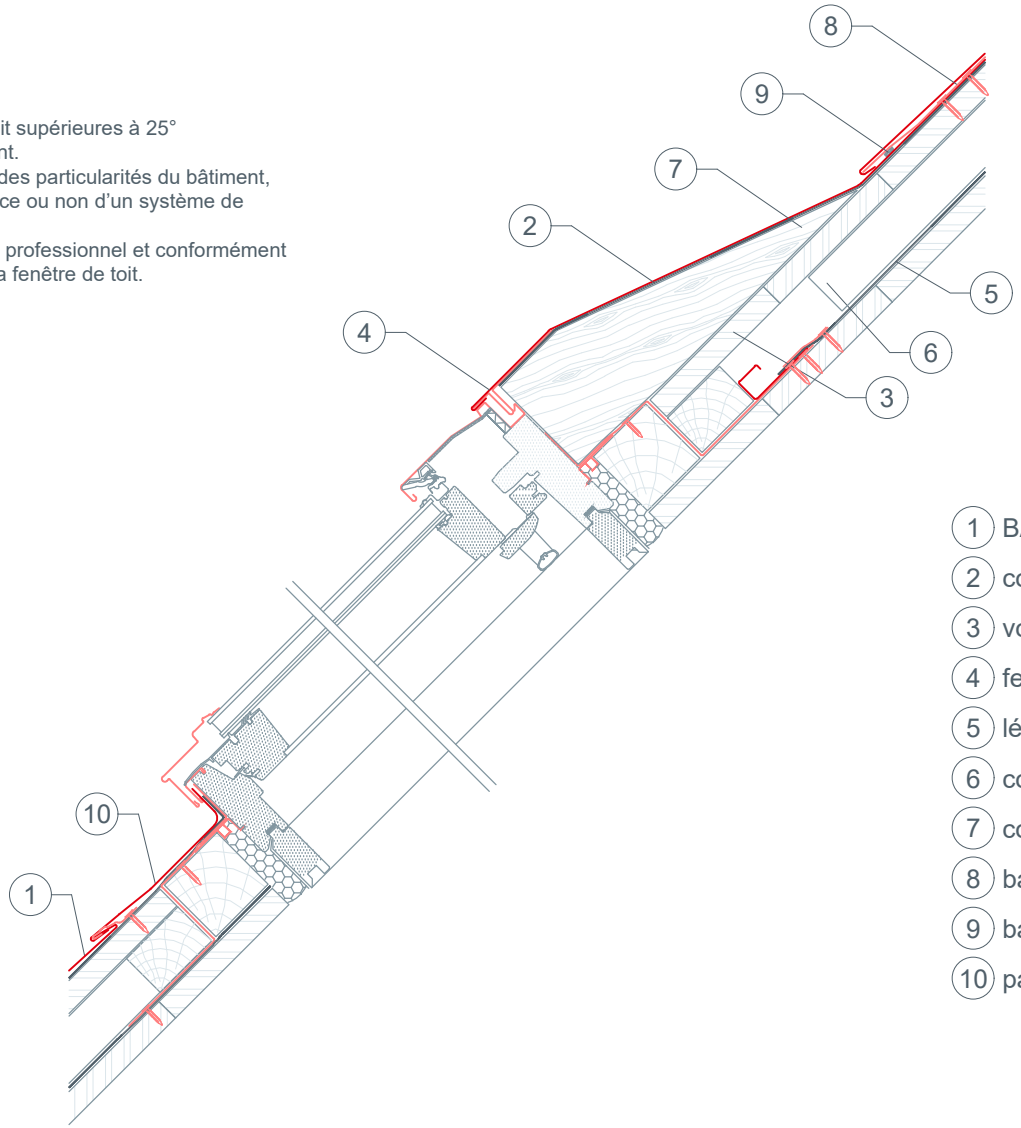

1. BARDEAU
2. couche de séparation
3. voligeage
4. feuille de raccordement
5. lé de sous-couverture
6. contre-lattage (8/5 cm)
7. coyau
8. bande de départ
9. bande d'étanchéité
10. partie avant

FENÊTRE DE TOIT AVEC SOUS-COSTIÈRE BARDEAU

DÉTAILS CAO

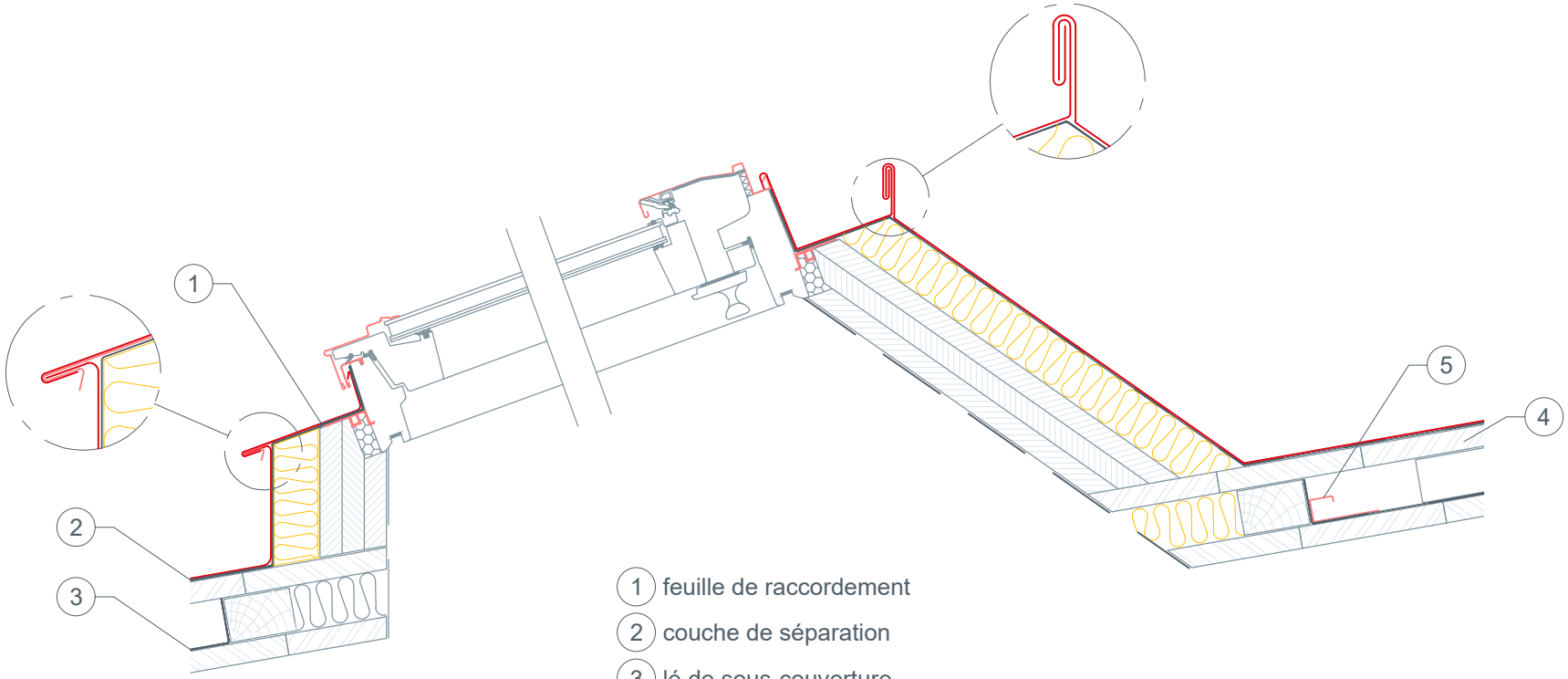

1 feuille de raccordement
2 couche de séparation
3 lé de sous-couverture
4 voligeage
5 rigole d'évacuation

* On veillera à ce que la pose soit effectuée par un professionnel et conformément aux instructions fournies par le fabricant de la fenêtre de toit. C'est également sur la base de ces instructions que l'on décidera de la nécessité ou non d'utiliser une sous-costière.

FENÊTRE DE TOIT AVEC SOUS-COSTIÈRE BARDEAU

DÉTAILS CAO

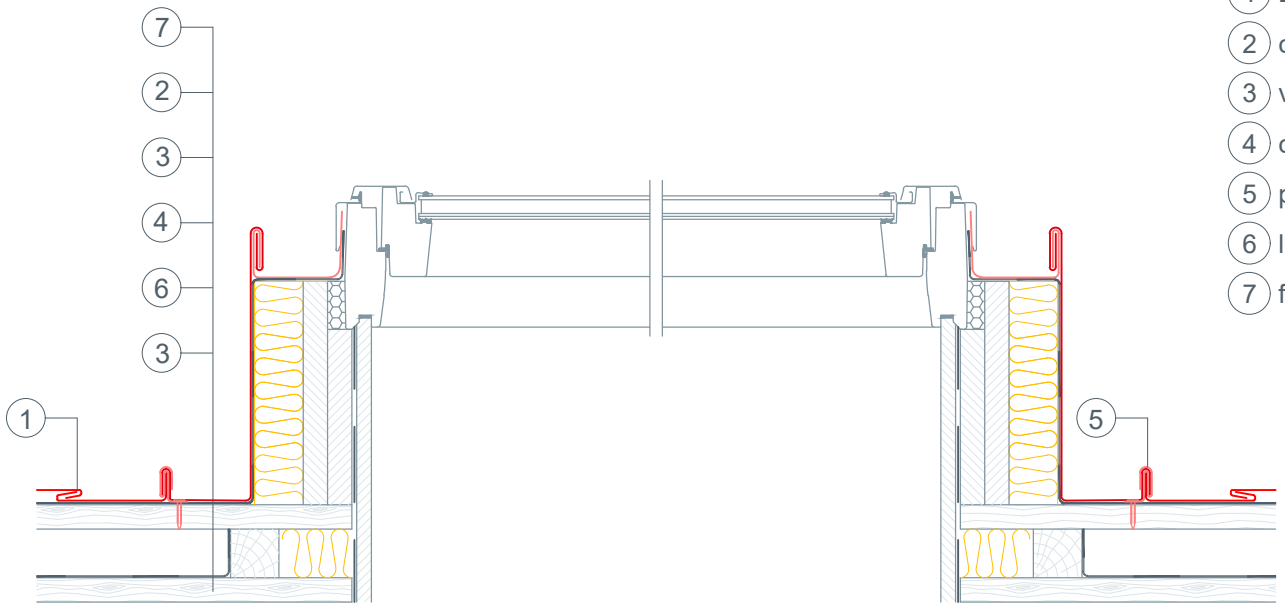

1. BARDEAU
2. couche de séparation
3. voligeage
4. contre-lattage (8/5 cm)
5. patte de maintien
6. lé de sous-couverture
7. feuille de raccordement

* On veillera à ce que la pose soit effectuée par un professionnel et conformément aux instructions fournies par le fabricant de la fenêtre de toit. C'est également sur la base de ces instructions que l'on décidera de la nécessité ou non d'utiliser une sous-costière.

brisure ou ligne de bris (combles mansardés)
BARDEAU

DÉTAILS CAO

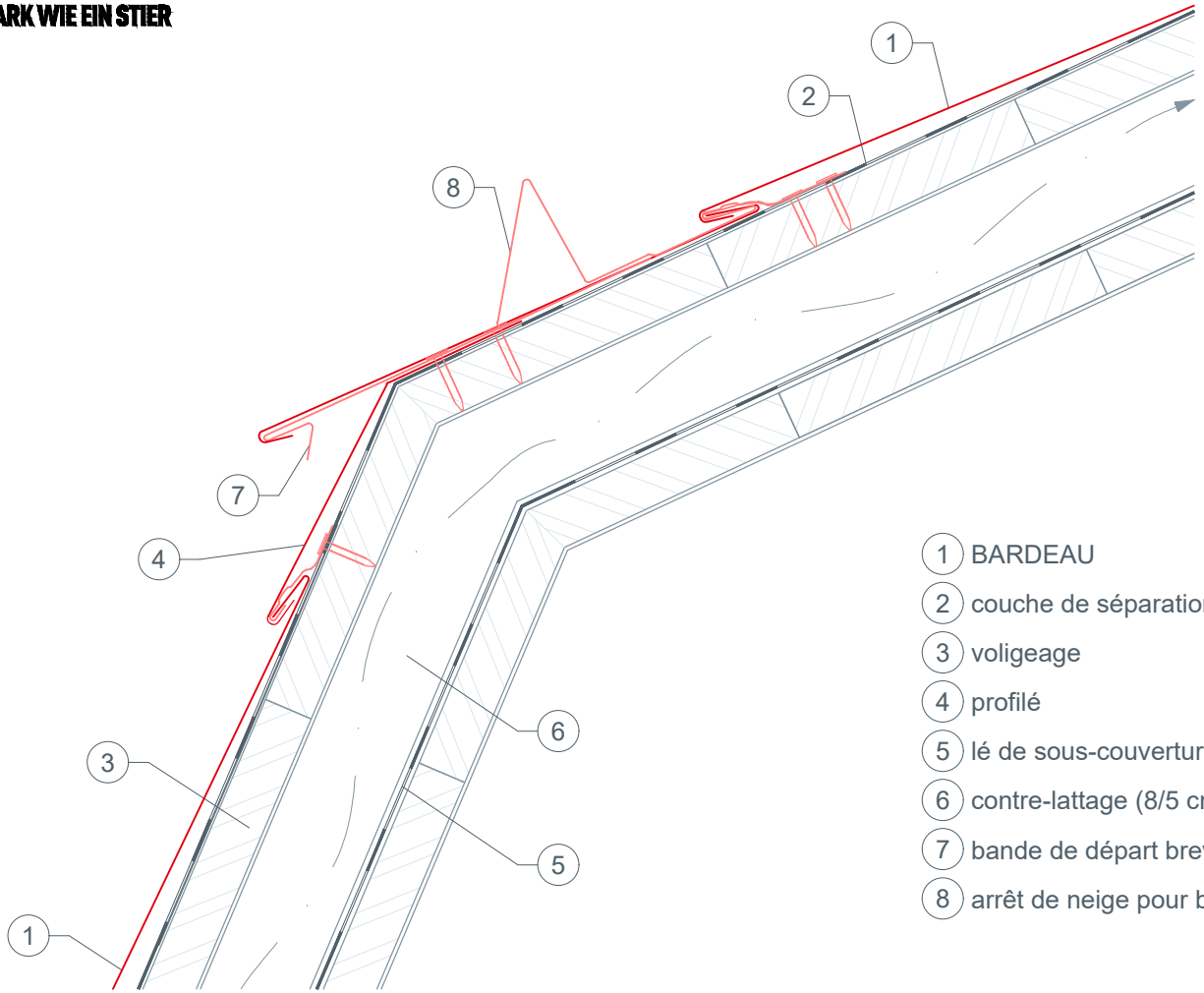

1. BARDEAU
2. couche de séparation
3. voligeage
4. profilé
5. lé de sous-couverture
6. contre-lattage (8/5 cm)
7. bande de départ brevetée
8. arrêt de neige pour bardeaux

réalisation d'une brisure
BARDEAU

DÉTAILS CAO

1. BARDEAU
2. couche de séparation
3. voligeage
4. bande de recouvrement de la ligne de bris
5. lé de sous-couverture
6. contre-lattage (8/5 cm)
7. pattes de fixation

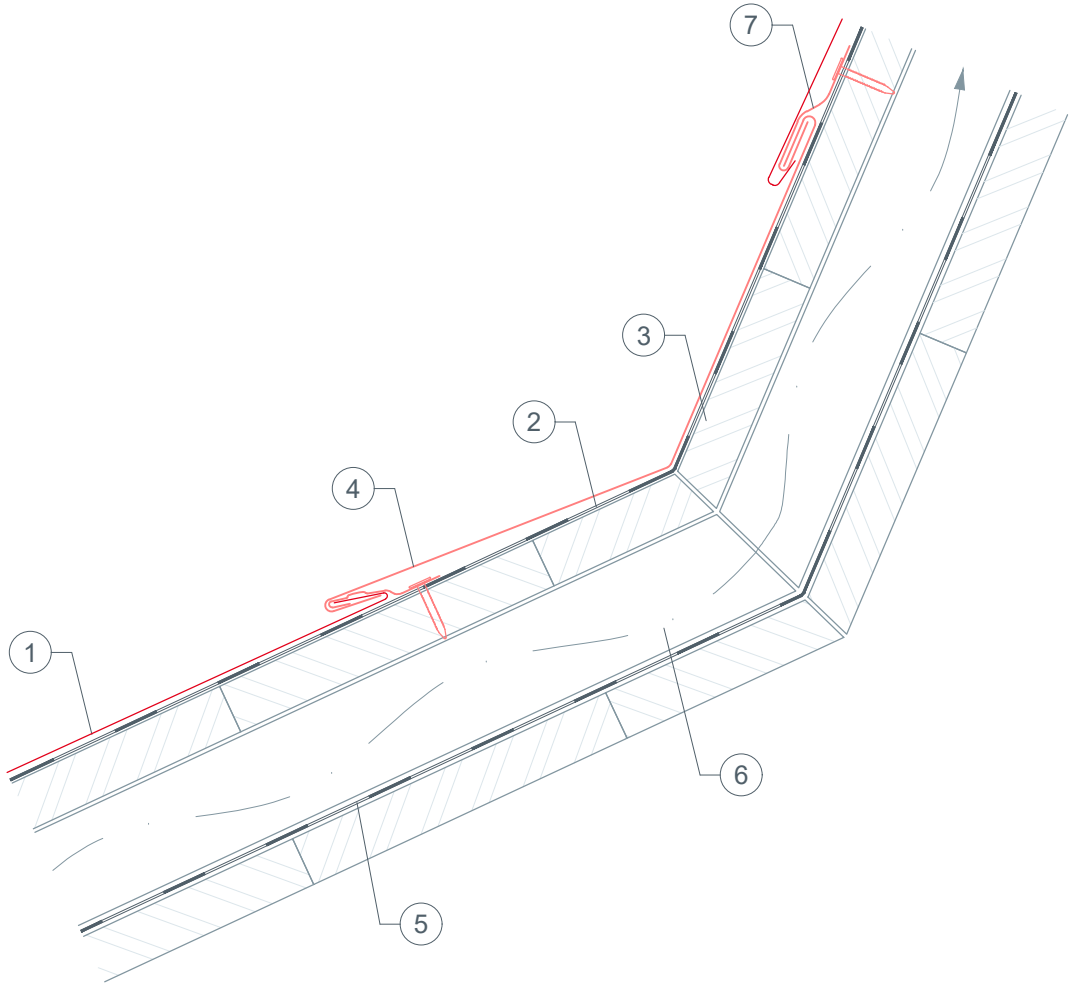

support solaire Vario (ou Fix) BARDEAU

DÉTAILS CAO

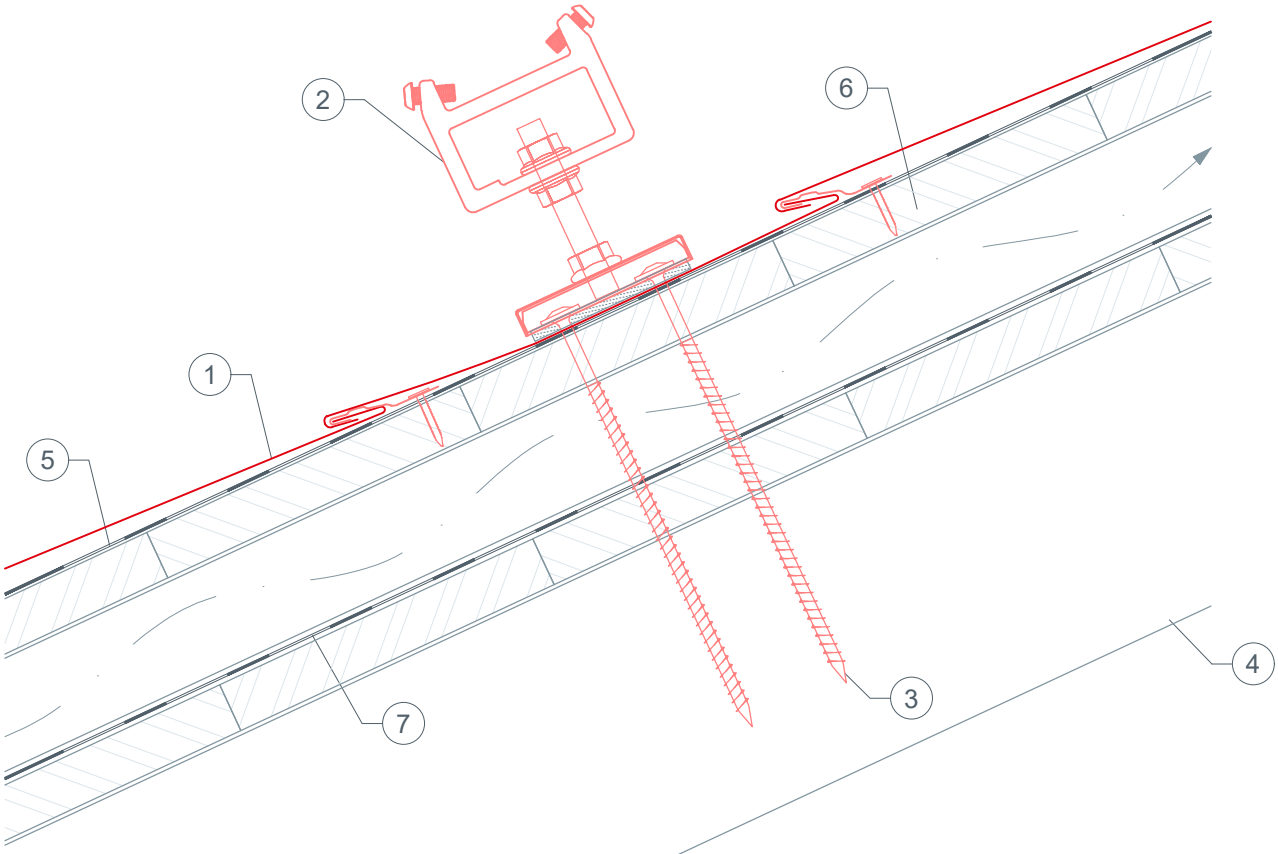

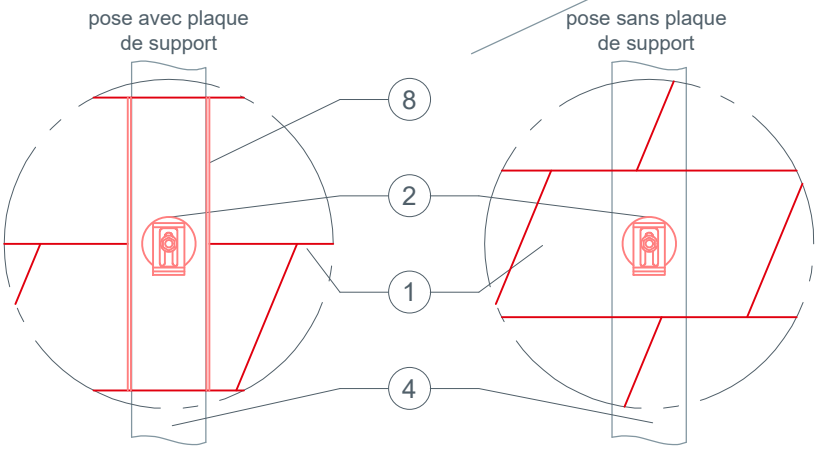

1. BARDEAU
2. support solaire Vario (ou Fix)
3. matériel de fixation — vis à bois
4. chevron
5. couche de séparation
6. voligeage
7. lé de sous-couverture
8. plaque de support

Pour les éléments de toiture de petit format, la pose d'une plaque de support peut être requise avant l'installation du support solaire Vario ou Fix. C'est le cas par exemple lorsqu'un joint se trouve directement au-dessus d'un chevron, à l'endroit où l'élément doit être monté.

toit double peau : 2 vis de fixation 8 × 220 mm.
toiture non ventilée : 2 vis de fixation 8 × 120 mm.

système pare-neige sur platines BARDEAU

DÉTAILS CAO

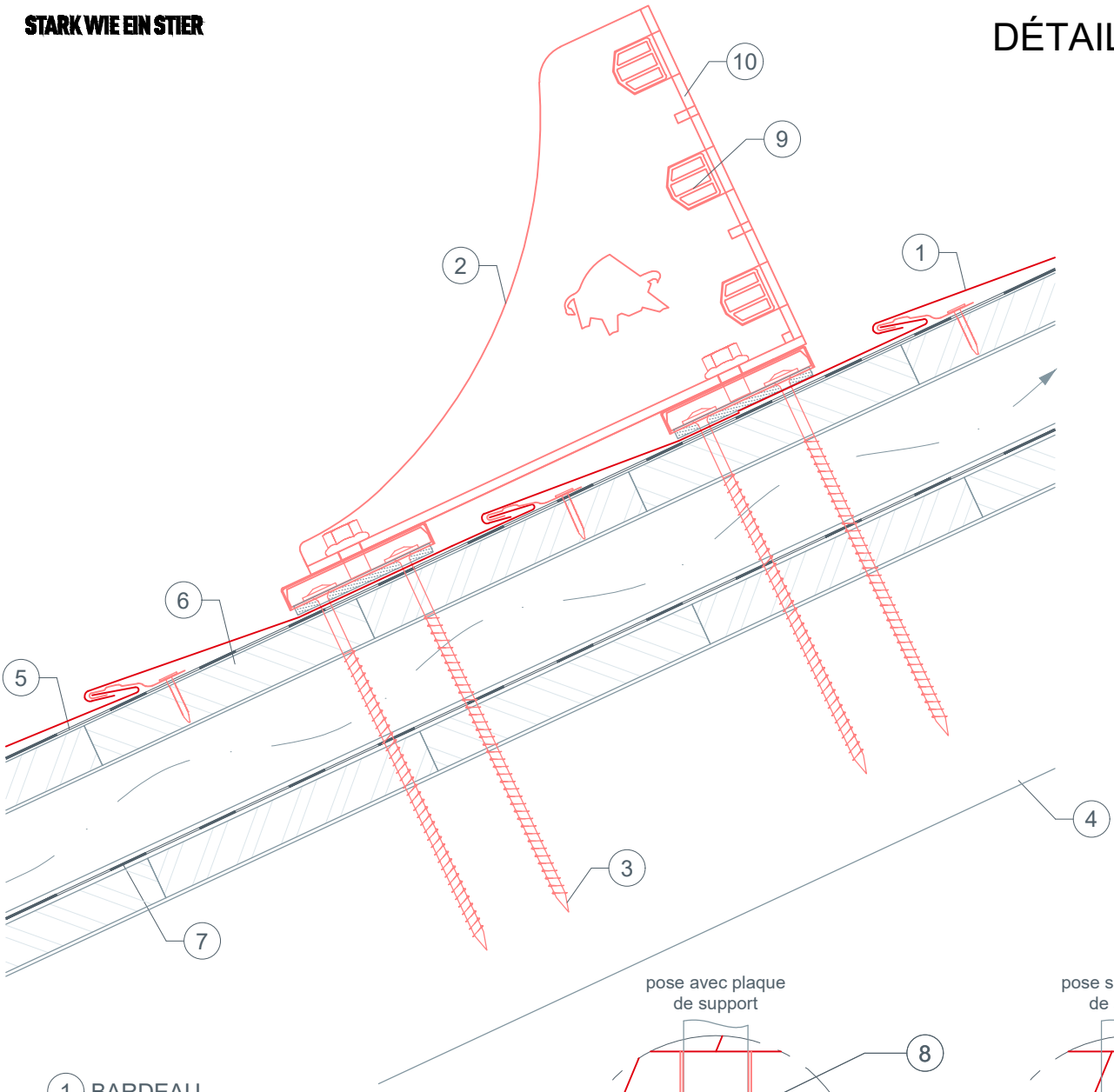

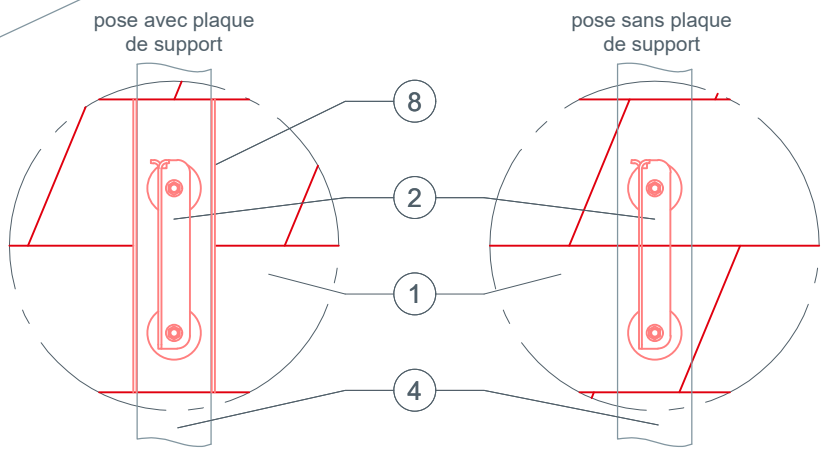

1. BARDEAU
2. système pare-neige sur platines
3. matériel de fixation — vis à bois
4. chevron
5. couche de séparation
6. voligeage
7. lé de sous-couverture
8. plaque de support
9. barre pare-neige
10. glissière de fixation

Pour les éléments de toiture de petit format, la pose d'une plaque de support peut être requise avant l'installation du système pare-neige. C'est le cas par exemple lorsqu'un joint se trouve directement au-dessus d'un chevron, à l'endroit où l'élément doit être monté.
toit double peau : 2 vis de fixation 8 × 220 mm.
toiture non ventilée : 2 vis de fixation 8 × 120 mm.

système pare-neige XL sur platines BARDEAU

DÉTAILS CAO

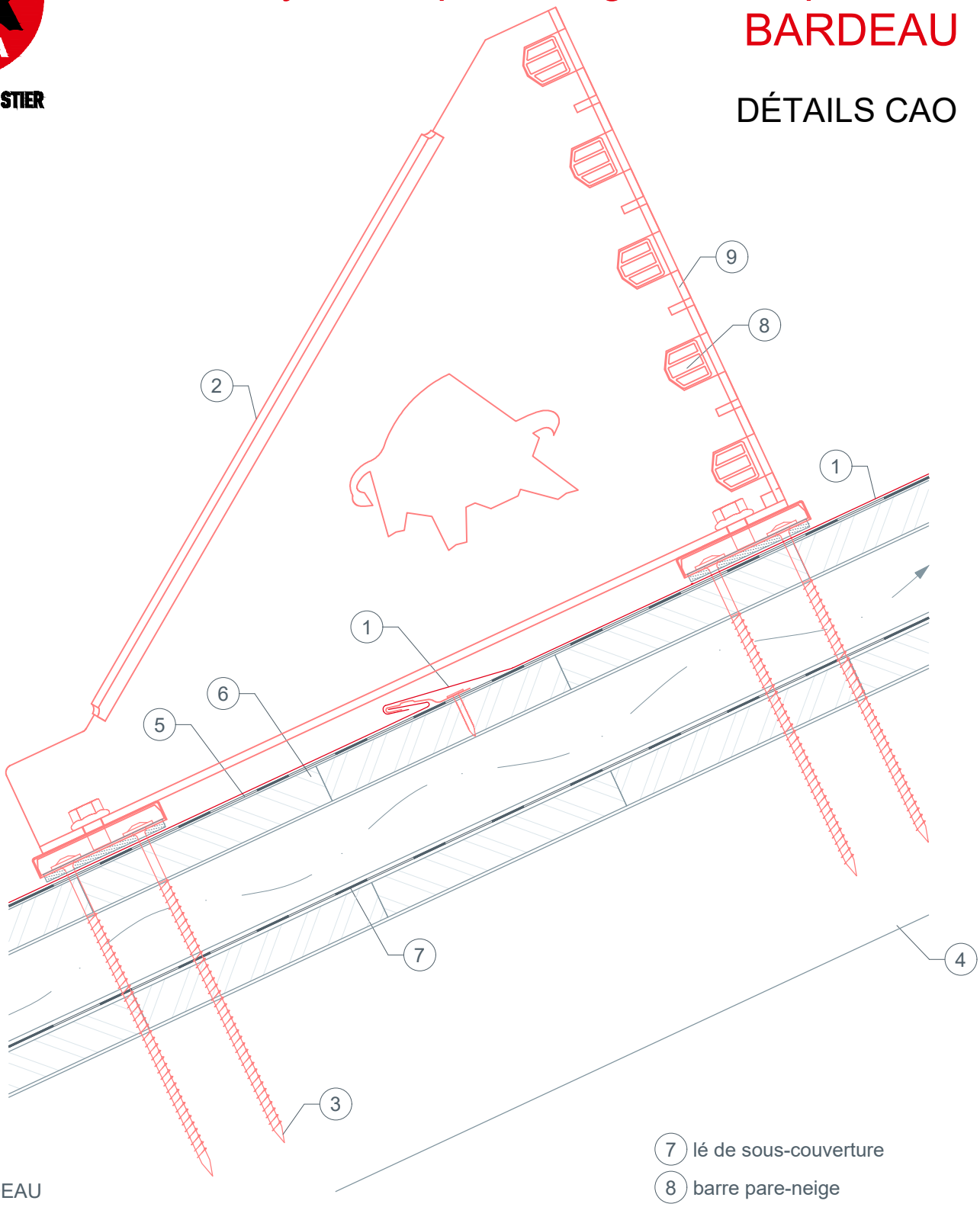

1. BARDEAU
2. système pare-neige sur platines
3. matériel de fixation — vis à bois
4. chevron
5. couche de séparation
6. voligeage
7. lé de sous-couverture
8. barre pare-neige
9. glissière de fixation

Pour les éléments de toiture de petit format, la pose d'une plaque de support peut être requise avant l'installation du système pare-neige. C'est le cas par exemple lorsqu'un joint se trouve directement au-dessus d'un chevron, à l'endroit où l'élément doit être monté.
toit double peau : 2 vis de fixation 8 × 220 mm.
toiture non ventilée : 2 vis de fixation 8 × 120 mm.

support de pare-neige pour rondins
BARDEAU

DÉTAILS CAO

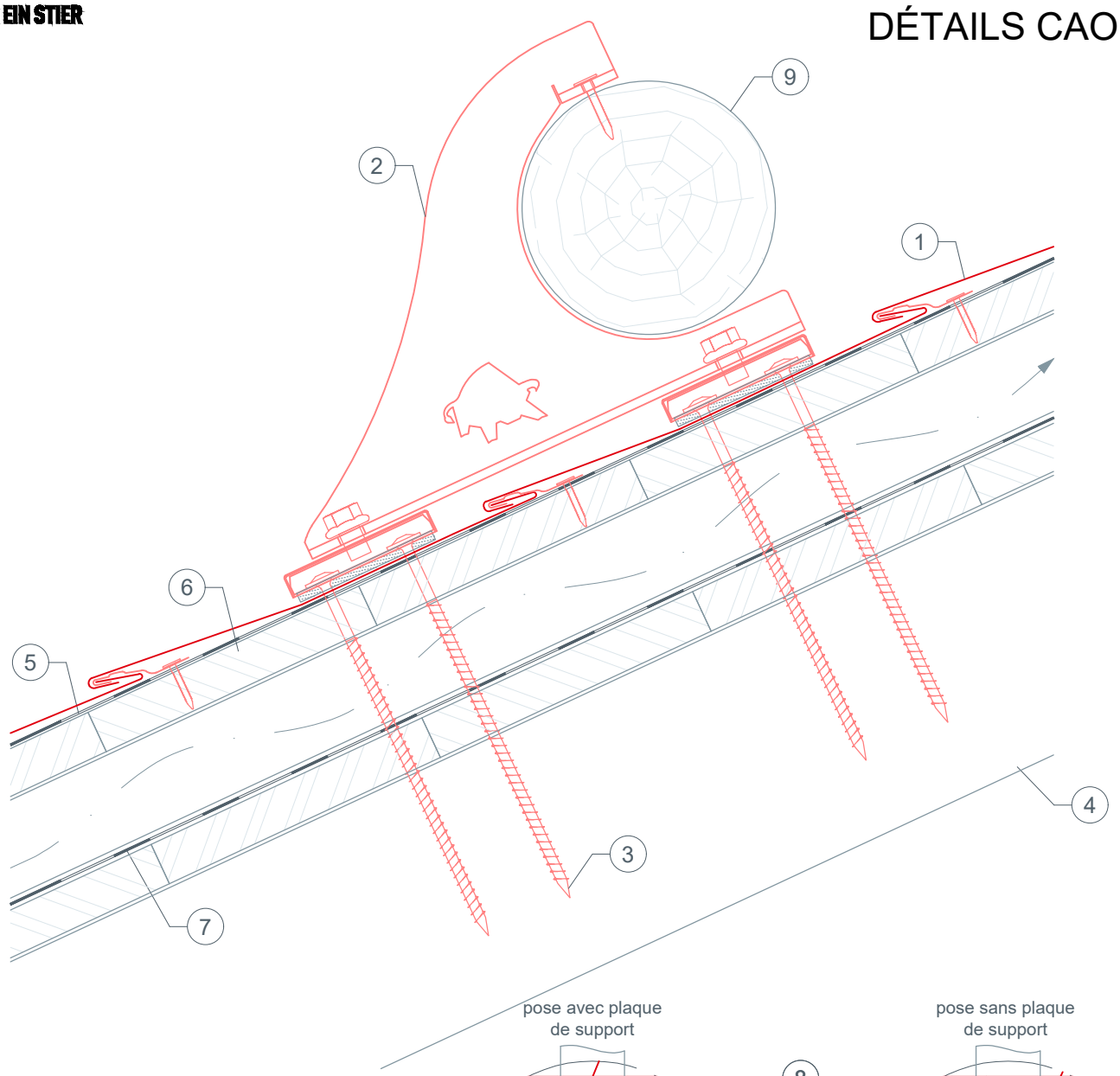

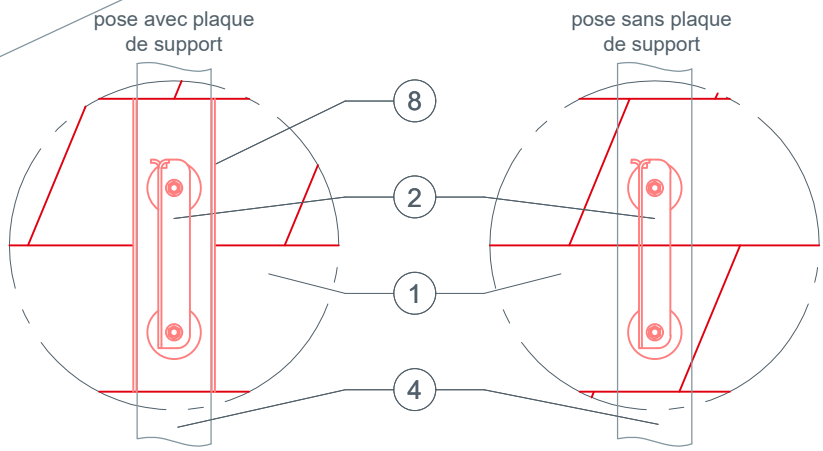

1. BARDEAU
2. support de pare-neige pour rondins
3. matériel de fixation — vis à bois
4. chevron
5. couche de séparation
6. voligeage
7. lé de sous-couverture
8. plaque de support
9. rondin (140 mm)

Pour les éléments de toiture de petit format, la pose d'une plaque de support peut être requise avant l'installation du support de pare-neige pour rondins. C'est le cas par exemple lorsqu'un joint se trouve directement au-dessus d'un chevron, à l'endroit où l'élément doit être monté.
toit double peau : 2 vis de fixation 8 × 220 mm.
toiture non ventilée : 2 vis de fixation 8 × 120 mm.

crochet de sécurité BARDEAU

DÉTAILS CAO

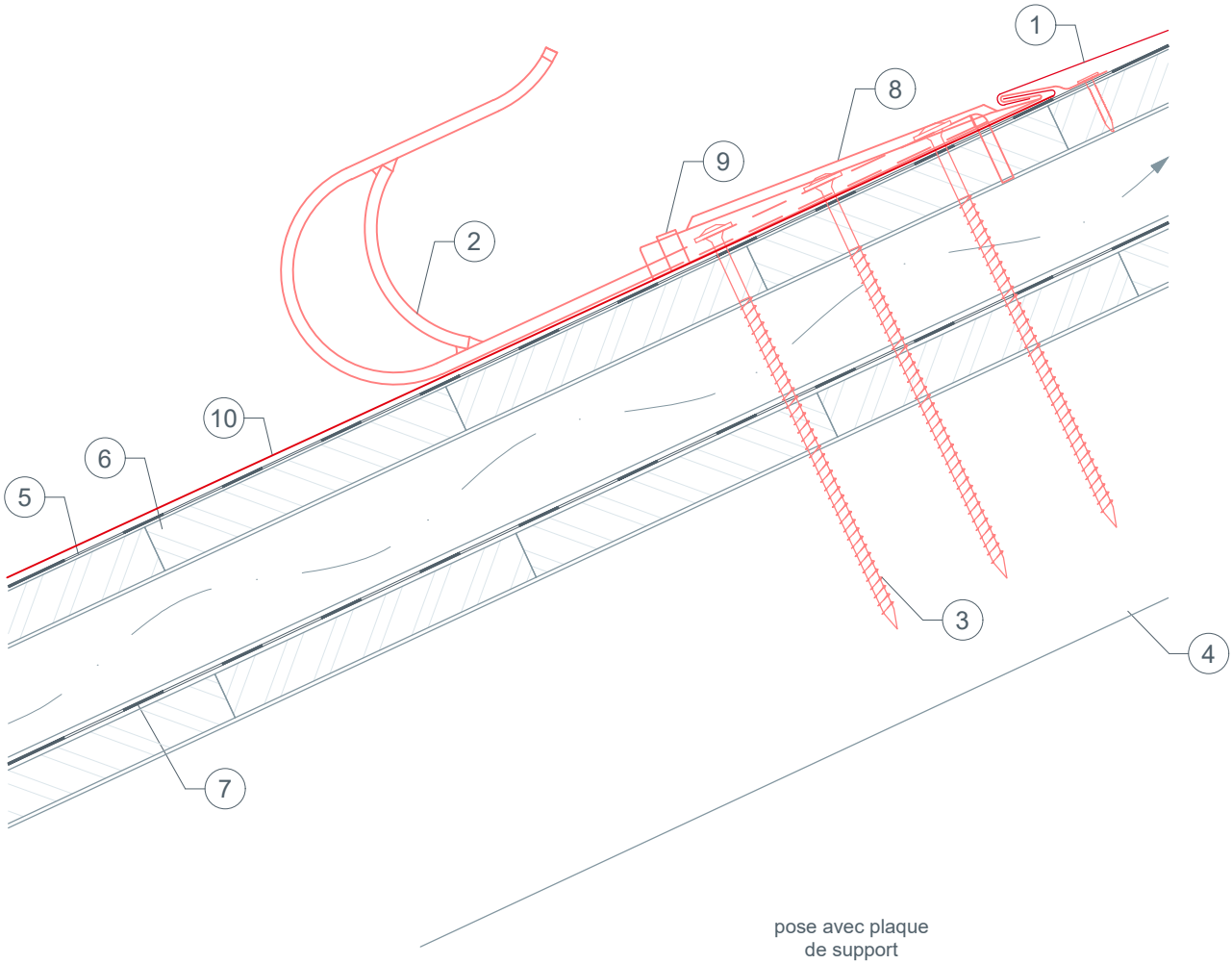

1 BARDEAU
2 crochet de sécurité
3 matériel de fixation — vis à bois
4 chevron
5 couche de séparation
6 voligeage
7 lé de sous-couverture
8 cache
9 bande de maintien
10 plaque de support

pose avec plaque de support

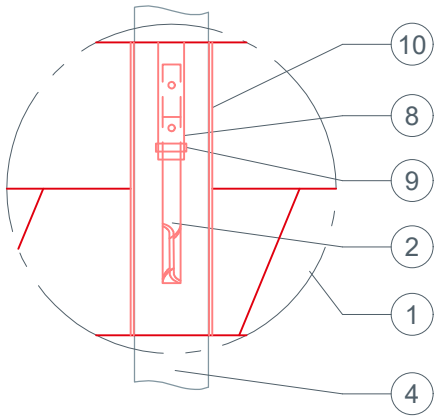

Pour les éléments de toiture de petit format, la pose d'une plaque de support peut être requise avant l'installation du crochet de sécurité. C'est le cas par exemple lorsqu'un joint se trouve directement au-dessus d'un chevron, à l'endroit où l'élément doit être monté.
toit double peau : 2 vis de fixation 8 × 220 mm.
toiture non ventilée : 2 vis de fixation 8 × 120 mm.

marche de toit
BARDEAU

DÉTAILS CAO

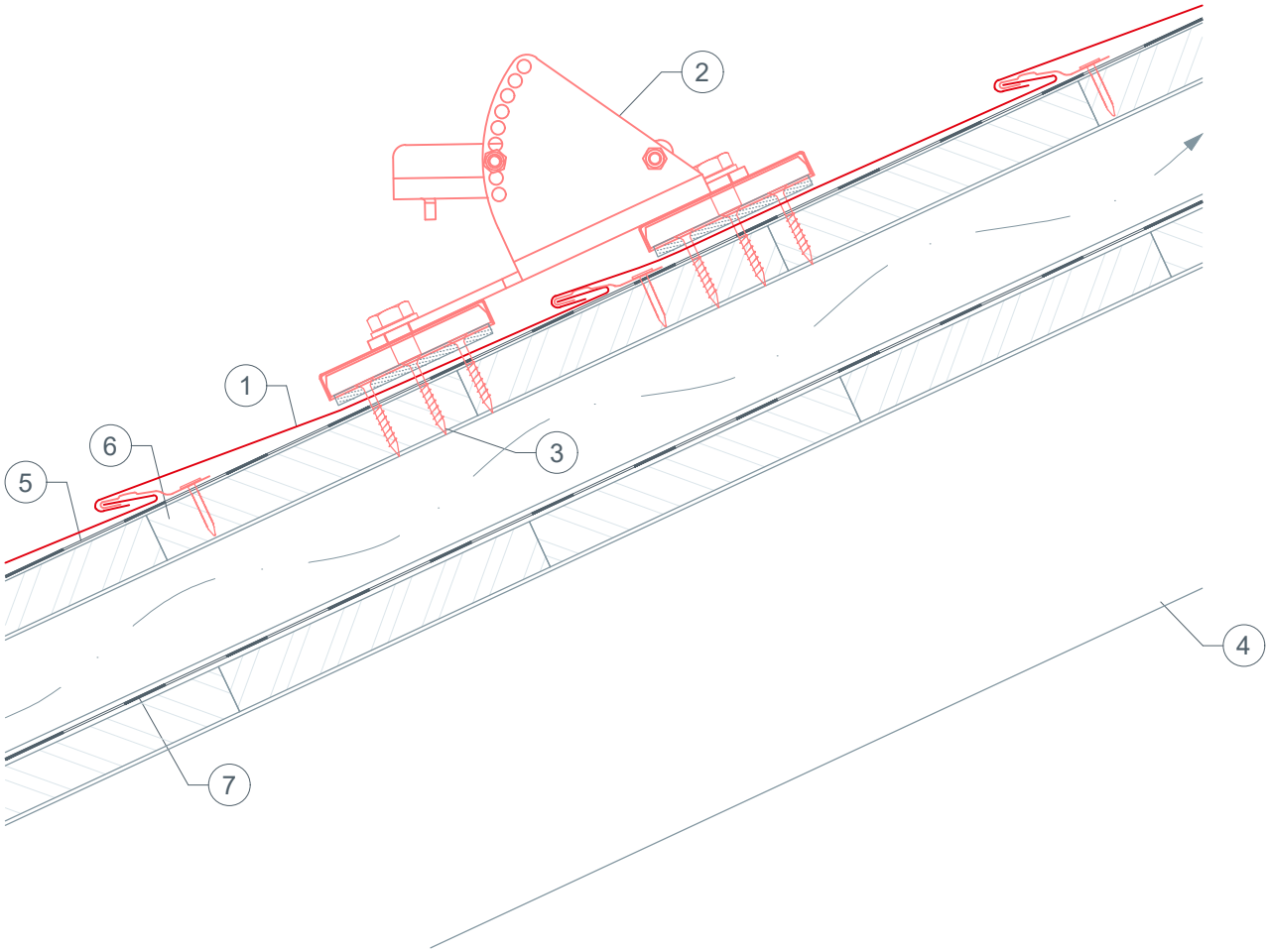

1. BARDEAU
2. marche de toit
3. éléments de fixation
4. chevron
5. couche de séparation
6. voligeage
7. lé de sous-couverture

support de chemin de circulation
BARDEAU

DÉTAILS CAO

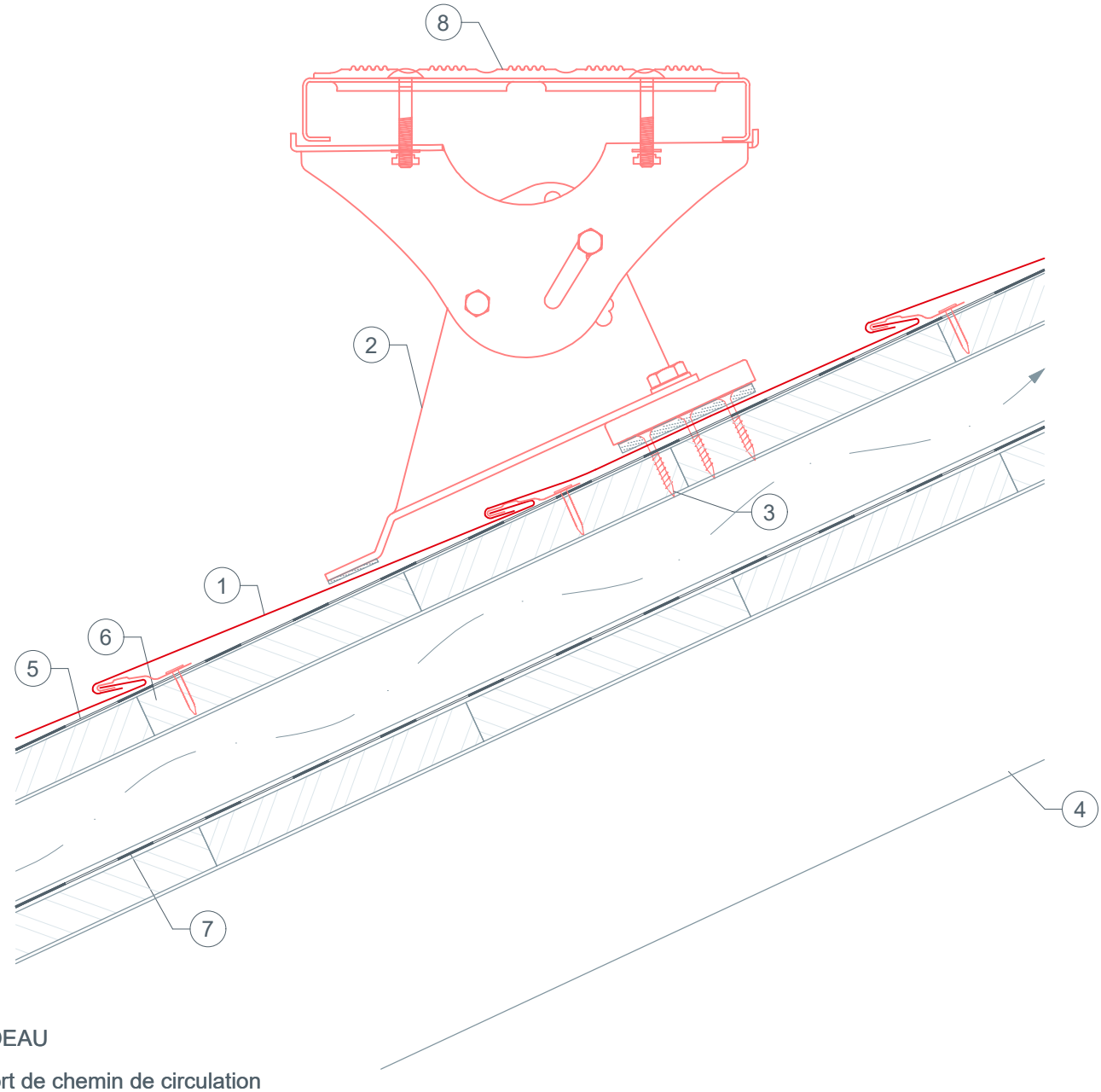

1. BARDEAU
2. support de chemin de circulation
3. éléments de fixation
4. chevron
5. couche de séparation
6. voligeage
7. lé de sous-couverture
8. chemin de circulation

Pour les bardeaux, une plaque de support doit être posée avant la mise en place du support de chemin de circulation. C'est le cas par exemple lorsqu'un joint se trouve directement au-dessus d'un chevron, à l'endroit où l'élément doit être monté.