Isometrie 1:5

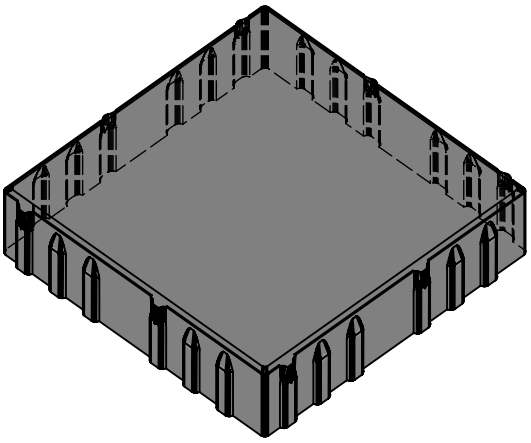

Schnitt 3-3, 1:2

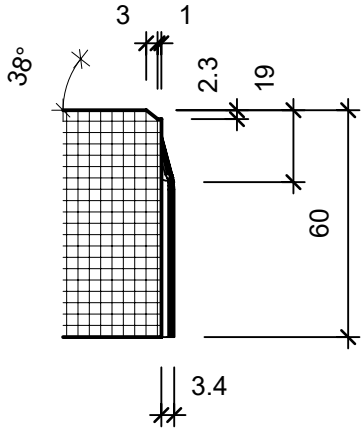

Schnitt 1-1, 1:5

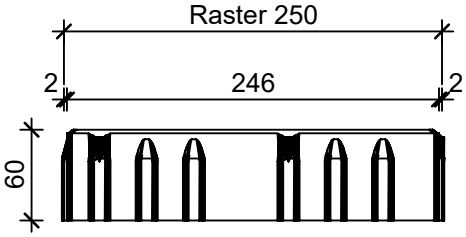

Grundriss 1:5

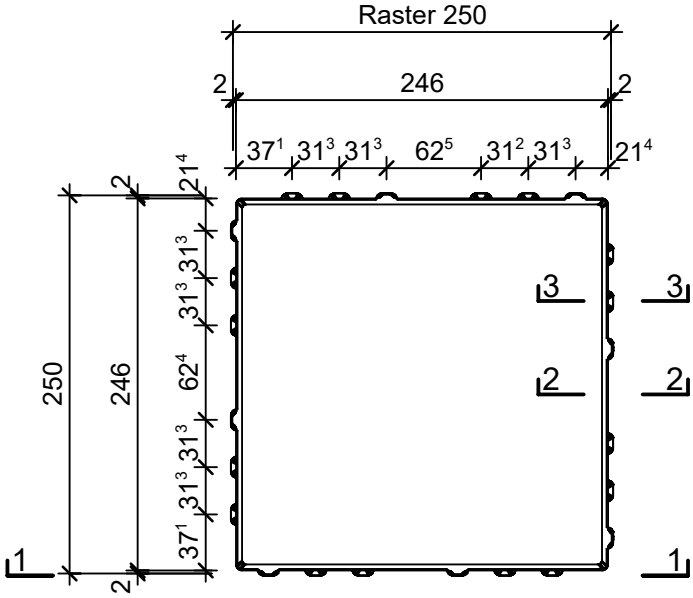

Schnitt 2-2, 1:2

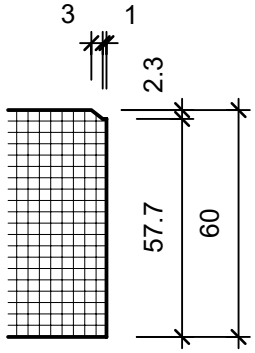

Rubrik: J0001 Art.-Nr: 101051 HW: 21	Massstab: 1:5 / 1:2	Format: DIN A4
Pflastersteine	Gezeichnet: 21.11.2022 / mam	Geprüft: 21.11.2022 / RER
CARENA® Pflastersteine anthrazit, glatt, gefast mit Nockenverbund, H 6 cm	Änderung: /	Geprüft: /
	Änderung: /	Geprüft: /
	Änderung: /	Geprüft: /
L 250mm B 250mm H 60mm	Ersetzt:	
CREABETON **CREABETON BAUSTOFF AG** 6221 Rickenbach LU info@creabeton-baustoff.ch Telefon 0848 400 401 **Sebastian Müller AG** 6221 Rickenbach LU	Plan-Nr: J0001_101051_21_PZ_01_01	

Diese Zeichnung ist geistiges Eigentum des HW und darf ohne deren Einwilligung weder kopiert, vervielfältigt, weitergegeben, noch zur Ausführung benützt werden. Art. 5 des Bundesgesetzes gegen den unlauteren Wettbewerb (UWG).