Schnitt 1-1 1:20

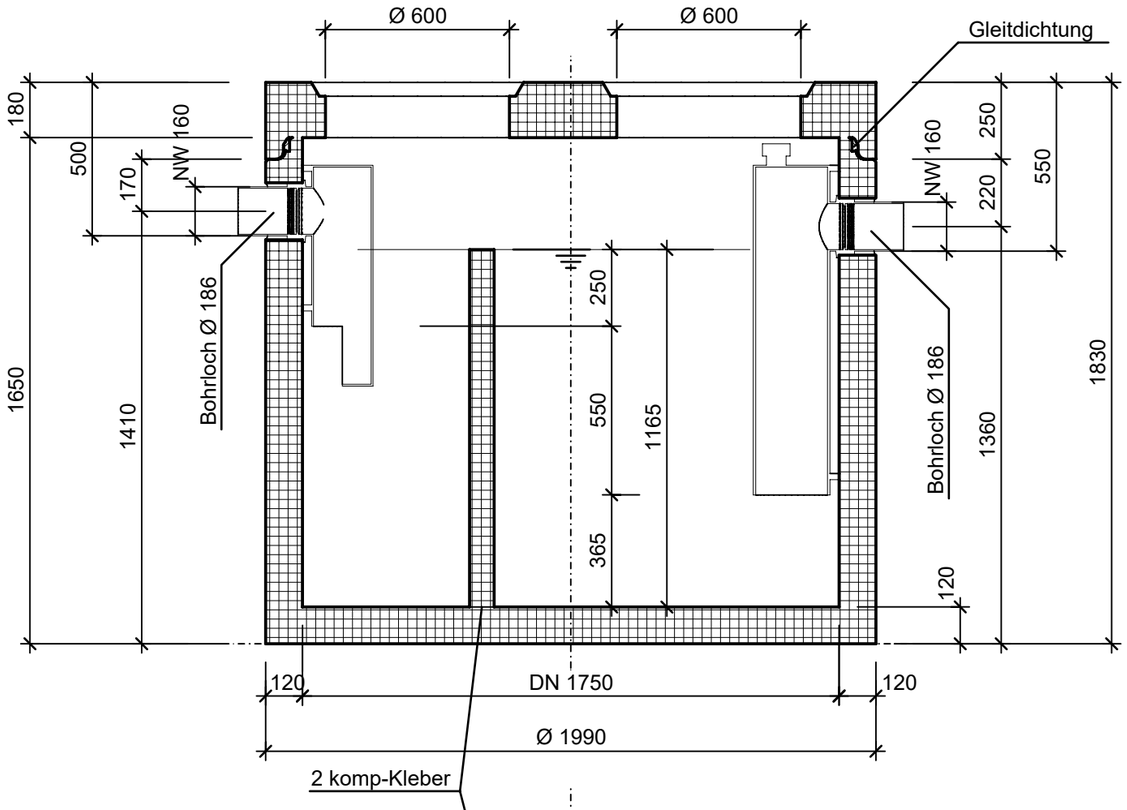

Isometrie 1:20

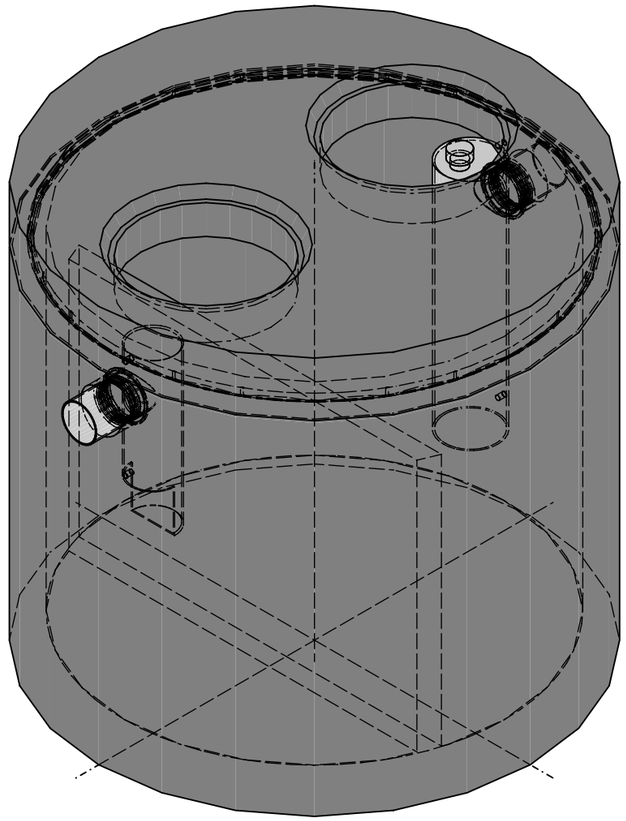

Grundriss 1:20

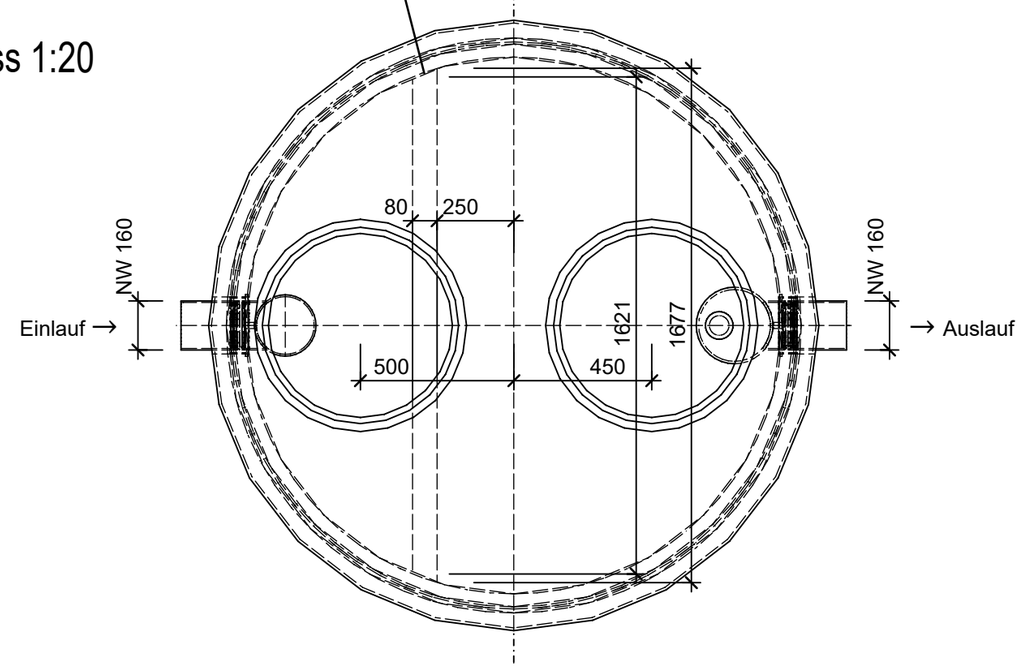

Rubrik: C0101 Art.-Nr: 129374 HW: 22	Massstab: 1:20	Format: DIN A3	
Abwasserbehandlungsanlagen	Gezeichnet: 12.12.2023 / scj	Geprüft: 15.12.2023 / mk	
friwa®-sep Kompaktanlagen SF/MA NG 6 rund	Änderung: /	Geprüft: /	
	Änderung: /	Geprüft: /	
	Änderung: /	Geprüft: /	
DN 1750, H 1830mm, D 600mm	Ersetzt:		
CREABETON **CREABETON AG** 6221 Rickenbach LU info@creabeton.ch Telefon 0848 400 401 **STEINAG Rozloch AG** 6362 Stansstad NW	Plan-Nr: C0101_129374_22_PZ_01_01		

Diese Zeichnung ist geistiges Eigentum des HW und darf ohne deren Einwilligung weder kopiert, vervielfältigt, weitergegeben, noch zur Ausführung benützt werden. Art. 5 des Bundesgesetzes gegen den unlauteren Wettbewerb (UWG).