Kipptor ET 500 II - Robuste Dauerläufer mit vielen Gestaltungsmöglichkeiten!

Weitere Informationen erhalten Sie bei Ihrem Hörmann Partner:

Hörmann Schweiz AG
Nordringstrasse 14, 4702 Oensingen
Tel. 0848 463 762, info@hoermann.ch
www.hoermann.ch

Verkauf, Montage und Service der Hörmann-Produkte erfolgen über ausgewiesene Partnerfirmen. Den Ansprechpartner in Ihrer Region finden Sie unter **www.hoermann.ch/kontakt**

Die Vorteile auf einen Blick

- **ruhiger, sehr leiser Torlauf**
- **geprüfte Einheit von Tor und Torantrieb für antriebs-schonende, lange Lebensdauer, hohe Betriebssicherheit und geringe Betriebskosten**
- **Torkonstruktion ausgelegt für mind. 250000 Torzyklen**
- **geringer Sturzbedarf, ideal bei engen Platzverhältnissen**
- **Torblatt verzinkt pulverbeschichtet in RAL 9006, in 16 Vorzugsfarben sowie in über 200 Farben nach RAL auf Anfrage**
- **auch mit Schlupf- und Nebentür lieferbar**

Sammelgaragentor ET 500 II

neue, verbesserte Konstruktion mit weniger Platzbedarf seitlich und im Deckenbereich

Schmale Zargenkonstruktion

- Zargentiefe (C)
  max. 400 mm (Ausführung S)
  bzw. 450 mm (Ausführung L)
  der Platz neben dem Tor kann auch als Einstellplatz genutzt werden

Kein Ausschwenken des Torflügels beim Einbau hinter der Öffnung

- minimales Ausschwenken bei flächenbündigem Einbau
  max. 35 mm (Ausführung L)
  bzw. 40 mm (Ausführung S)

Geringe Einschubtiefe

- weniger Platzbedarf im Deckenbereich (**B**)
  bis BRH 2300 mm = 2550 mm
  bis BRH 2500 mm = 2750 mm
  bis BRH 3000 mm = 3250 mm

Integrierte Lichtschranke in der Zarge

- werkseitig vormontierte 2-Draht Einweg-Lichtschranke mit vorverlegtem Kabel zur einfachen Installation am Antrieb

Schnelle Montage

- durch werkseitig vormontierte Baugruppen

Antrieb SupraMatic HT

- geeignet für bis zu 100 Einstellplätze
- mit integrierter Steuerungselektronik inkl. 2-fach 7-Segmentanzeige zum einfachen Einstellen der Antriebsfunktionen direkt am Antrieb
- externe Steuerung 360, optional, zum Anschluss von Fahrbahnregelung, Signalleuchten oder Zusatzplatinen
- Zug- und Druckkraft 1000 N
  (kurzzeitige Spitzenkraft 1200 N)
- Sanft-Anlauf und Sanft-Stopp für leisen und schonende Torlauf
- patentierte Torverriegelung in der Antriebsschiene mit Notentriegelung von Innen
- besonders sicher verschlüsseltes, bidirektionales Funksystem BiSecur

BiSecur

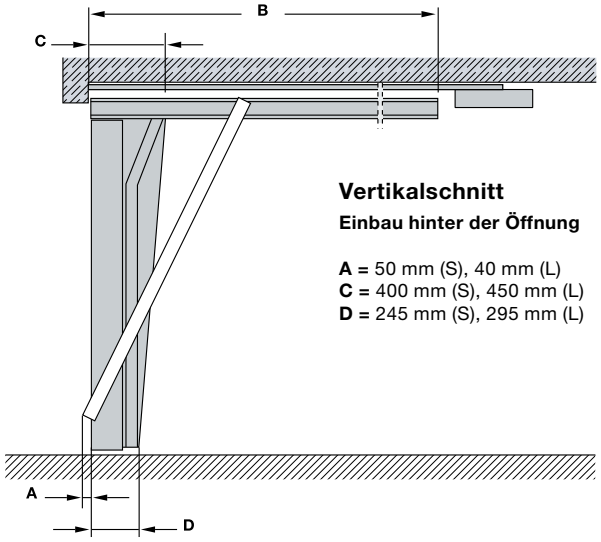

Vertikalschnitt

Einbau hinter der Öffnung

A = 50 mm (S), 40 mm (L)
C = 400 mm (S), 450 mm (L)
D = 245 mm (S), 295 mm (L)

HÖRMANN

Stand 06.2014 / Druck 08.2014 / HF XXXXX DE-Schweiz / PDF www.hoermann.com