A - A

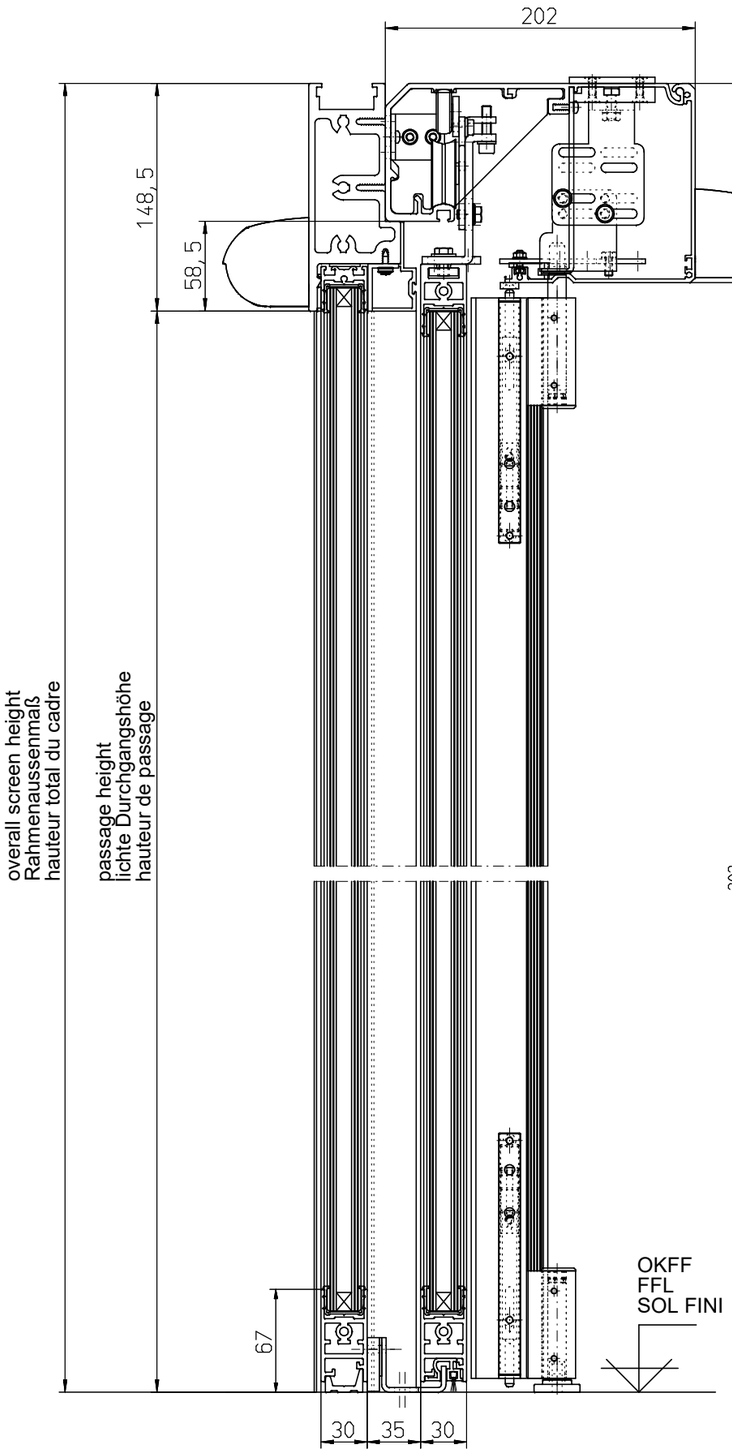

DIN rechts / rechts öffnend

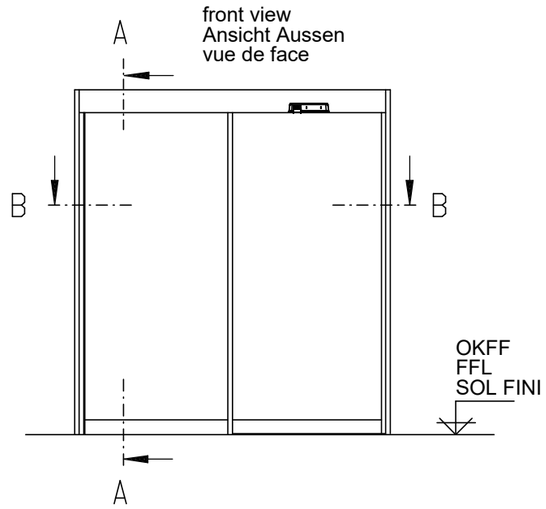

DIN links / links öffnend

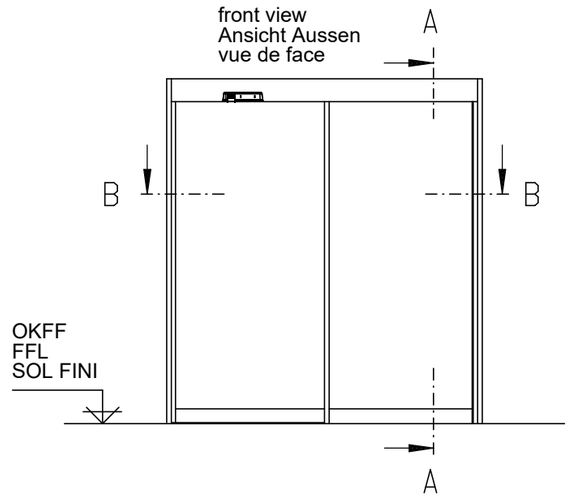

B - B

B - B

cover / Antriebsverkleidung / capot

DIN rechts / rechts öffnend

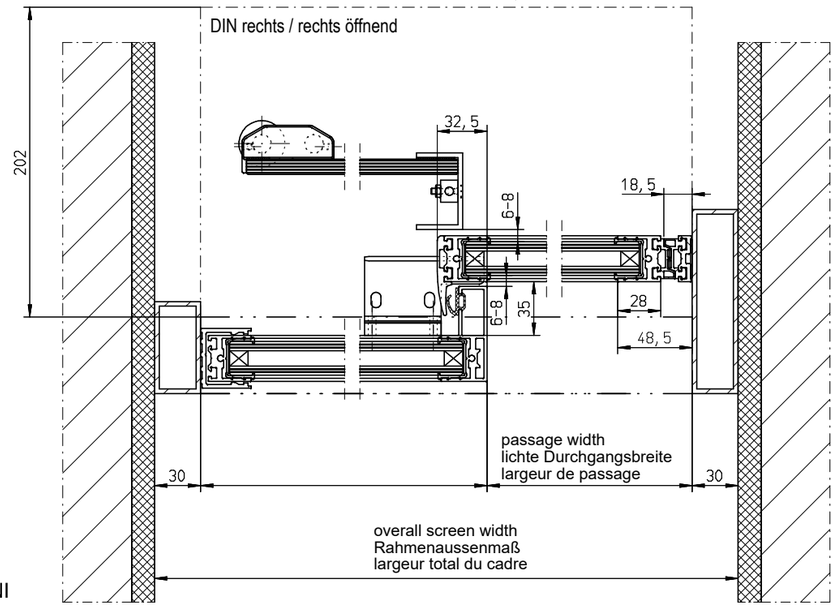

cover / Antriebsverkleidung / capot

DIN links / links öffnend

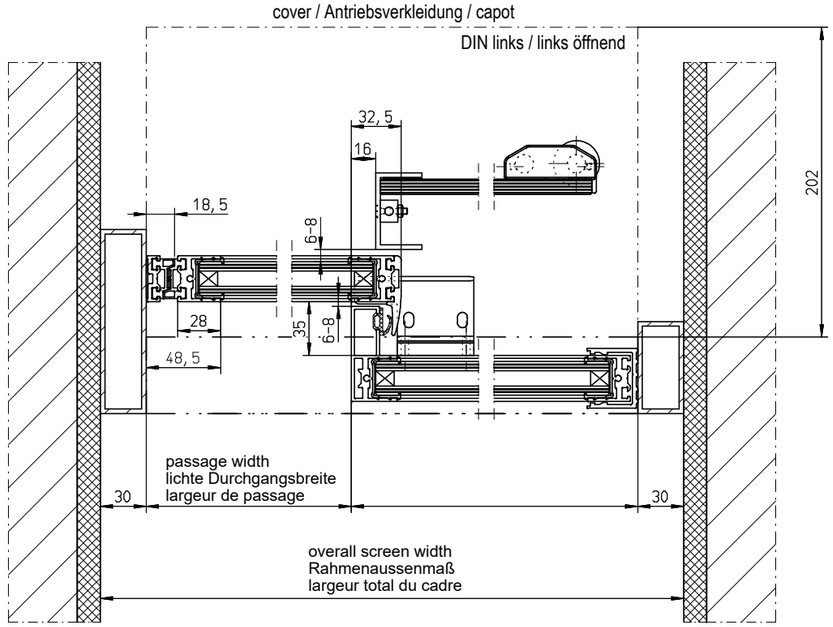

Surface treatment:	Material:		Scale: 1:2					
Tolerance:	Mass Weight (g):	Part No.: EM/EMF-ST-SF	Date: 7.09.2020	Name: Jantzer				
Type:			Drawn:					
			Approved:					
			Norm:					
Proprietary rights apply in accordance with ISO 16016			Replace for:	Replace by:	01	Schutzflügel verschieben	04.04.2025	Fraese
					Level:	Revision	Date	Name

GU Automatic GmbH
www.gu-automatic.com

Description:
-Profilsystem G30- 1-flügelig
-Profile system G30- 1 door leaf

Drawing No.: A-9902120-2

Sheets: 1

DIN A3 CONTEXT SCA

04.04.2025