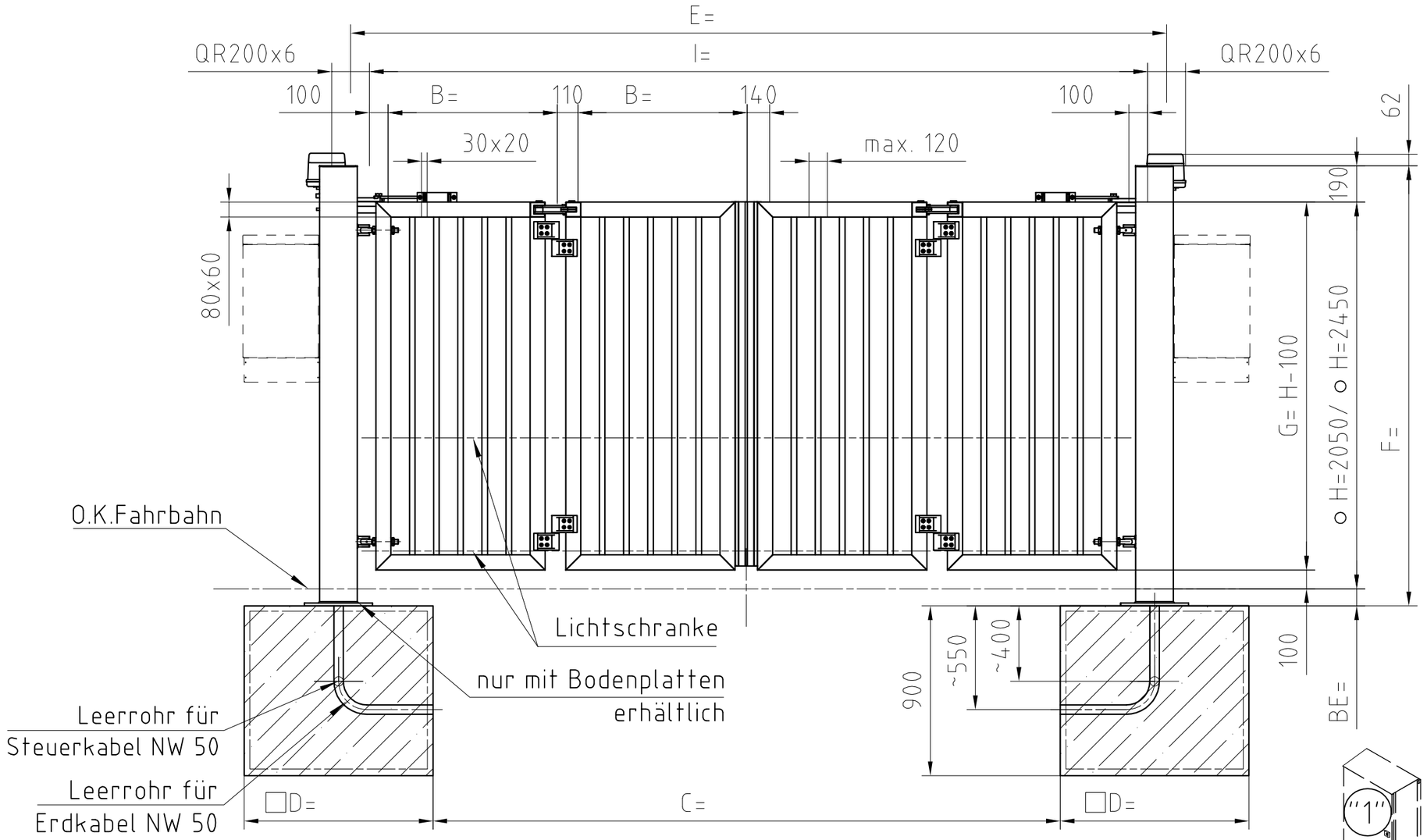


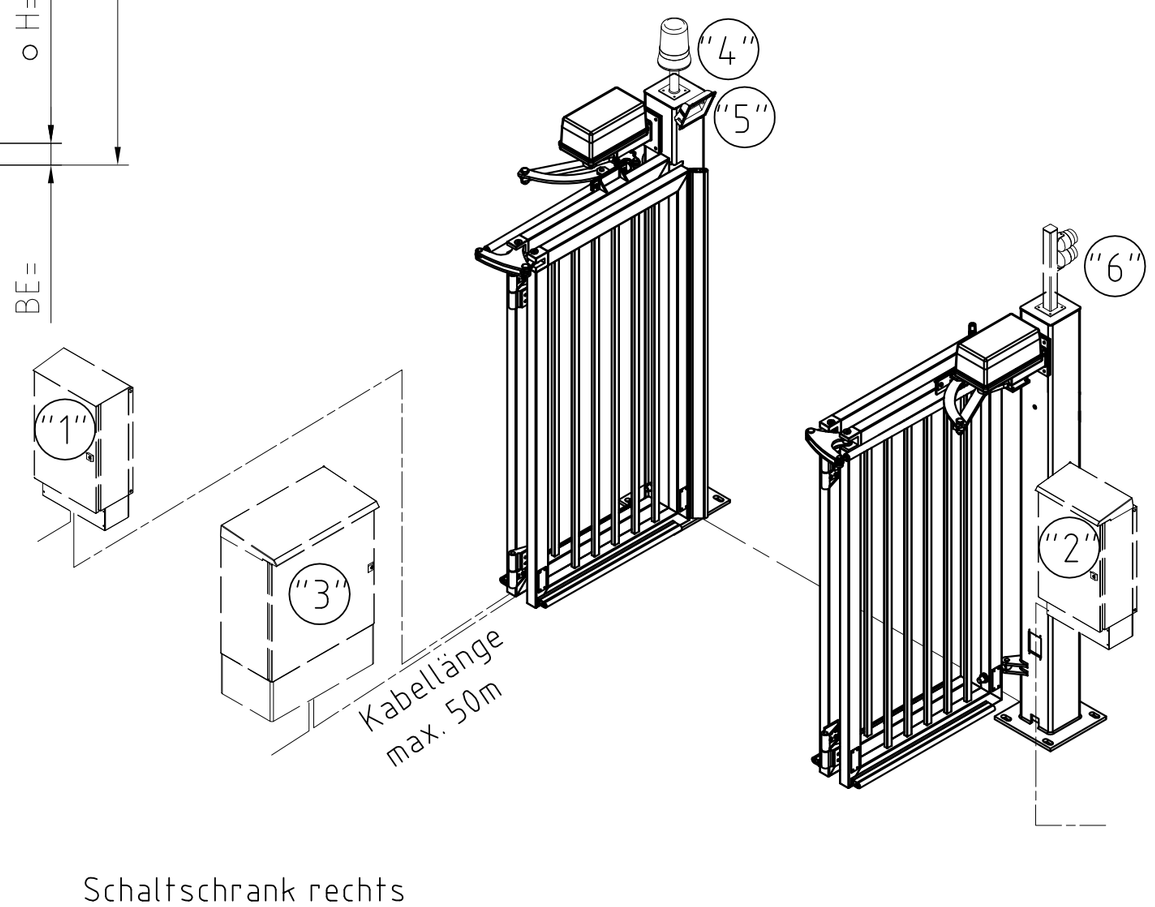


Kabelangaben siehe Kabelplan

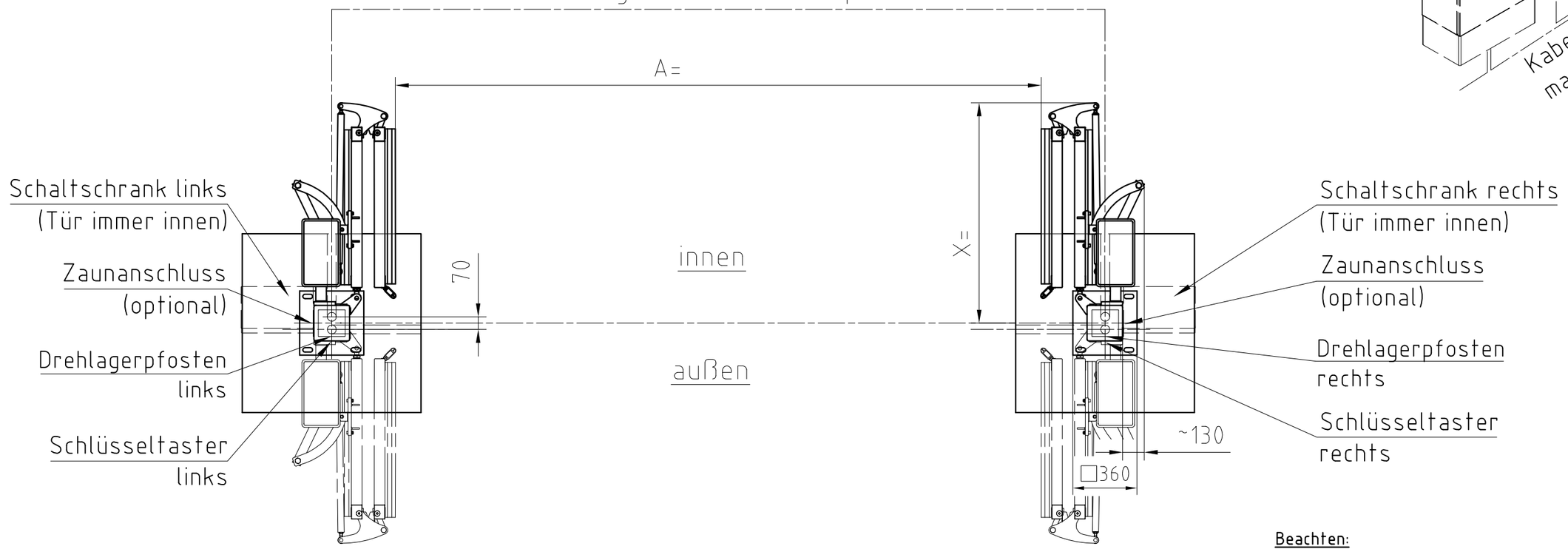


Steuerung Pos. "1","2" oder "3"
- Pos. "1" Wandmontage im Gebäude, Schaltschrank: 600 x 400x 200 (HBT), max. 50m Kabellänge zum:
  - rechten Drehlagerpfosten
  - linken Drehlagerpfosten
- Pos. "2" separater Outdoor-Schaltschrank 1200 x 600 x 400 (HBT), inklusive 200 mm Sockel, max. 50m Kabellänge zum:
  - rechten Drehlagerpfosten
  - linken Drehlagerpfosten
- Pos. "3" Schaltschrank: 600 x 400x 200 (HBT), mit Regenschutzdach am:
  - rechten Drehlagerpfosten montiert
  - linken Drehlagerpfosten montiert

Standardmäßig enthalten:
6 x Sicherheitsdruckleiste an der Toranlage
Schlüsseltaster: AUF / HALT / ZU
- im rechten Drehlagerpfosten außen
- im linken Drehlagerpfosten außen

Öffnungsrichtung
- nach innen öffnend, Standard, (durchgängig gezeichnet)
- nach außen öffnend, Sonder, (gestrichelt gezeichnet,) nur ohne Schlüsseltaster möglich

Oberfläche
- feuerverzinkt
- RAL 6005, moosgrün
- RAL 7016, anthrazitgrau
- RAL 7030, steingrau
- RAL 7035, lichtgrau
- RAL 9010, reinweiß
- RAL _____, Farbe: _____

Optionen:
- Rundum-/Warnleuchte Pos "4"
  - auf dem rechten Drehlagerpfosten
  - auf dem linken Drehlagerpfosten
  - mit Vorwarnzeit
- Beleuchtung Pos "5"
  - am rechten Drehlagerpfosten
  - am linken Drehlagerpfosten
- Signalgeber/Ampel Pos "6"
  - auf dem rechten Drehlagerpfosten
  - auf dem linken Drehlagerpfosten
- Übersteigschutz
  - Zackenleiste
  - Stahlspitzen
- Funksteuerung
  - Handsender 2-Kanal, Anzahl:___Stk.
  - Handsender 4-Kanal, Anzahl:___Stk.
- Schleifendetektor
  - 1-Kanal
  - 2-Kanal
- Zaunanschluss
  - am rechten Drehlagerpfosten
    - 4 Variowinkel, lose beigelegt
    - Maschendrahtzaun
    - Gittermattenzaun
    - Frontgitterzaun/Frontgitterzaun leicht
  - am linken Drehlagerpfosten
    - 4 Variowinkel, lose beigelegt
    - Maschendrahtzaun
    - Gittermattenzaun
    - Frontgitterzaun/Frontgitterzaun leicht

| | | | | | | | |
|---|---|---|---|---|---|---|---|
| A (Lichte Durchfahrt) | 3000 | 3500 | 4000 | 4500 | 5000 | 5500 | 6000 |
| B (Torblattlänge) | 740 | 865 | 990 | 1115 | 1240 | 1365 | 1490 |
| C (Fundamentabstand) | 3020 | 3520 | 3920 | 4420 | 4820 | 5320 | 5820 |
| D (Fundamentgröße) | 700 | 700 | 800 | 800 | 900 | 900 | 900 |
| E (Pfostenabstand Mitte-Mitte) | 3720 | 4220 | 4720 | 5220 | 5720 | 6220 | 6720 |
| G (Torblatthöhe) | 1950 / 2350 | | | | | | |
| H (Torhöhe) | 2050 / 2450 | | | | | | |
| I (Lichtes Mass Pfosten-Pfosten) | 3520 | 4020 | 4520 | 5020 | 5520 | 6020 | 6520 |
| X (Platzbedarf) | 1125 | 1250 | 1375 | 1500 | 1625 | 1750 | 1875 |

| | | | | | |
|---|---|---|---|---|---|
| BE (Bodeneinstand) | 200 | 150 | 100 | 50 | 0 |
| F (Pfostenlänge bei H=2050) | 2440 | 2390 | 2340 | 2290 | 2240 |
| F (Pfostenlänge bei H=2450) | 2840 | 2790 | 2740 | 2690 | 2640 |

Beachten:
- der Baugrund für Fundamente muss eine Bodenpressung von 200 kN/m² zulassen und frostfrei gegründet werden
- Bewehrung: Korb aus Matte R188
- bauseitige Veränderungen an unseren Toranlagen führen zum Erlöschen der Gewährleistungs- und Produkthaftungsansprüche
- Leerrohre und Kabel sind bauseits zu liefern u. zu verlegen, die dafür geltenden VDE-Richtlinien sind zu berücksichtigen

Kunde: _____
BV: _____
Auftrags-Nr.: _____ Pos. _____
**Wichtig:**
ausgefüllt am: _____ durch _____

Weitergabe sowie Vervielfältigung dieses Dokuments, Verwertung und Mitteilung seines Inhalts sind verboten, soweit nicht ausdrücklich gestattet. Zuwiderhandlungen verpflichten zu Schadenersatz. Alle Rechte für den Fall der Patent-, Gebrauchsmuster- oder Geschmacksmustereintragung vorbehalten.

The reproduction, distribution and utilization of this document as well as the communication of its contents to others without explicit authorization is prohibited.Offenders will be held liable for the payment of damages. All rights reserved in the event of the grant of a patent, utility model or design.

Schutzvermerk nach ISO 16016 beachten
Refer to protection notice ISO 16016.

Werkstoff | Gewicht 0.000 kg | Oberflächenbehandlung

letzte Änderung: 14.04.2016 hankle
komplette Vorlage überarbeitet
Allgemeintoleranz nach DIN ISO 2768-mK
Oberflächen ISO 1302

| | Datum | Name |
|---|---|---|
| Bearb. | 27.07.2009 | Kesselheim |
| Konstr. | | |
| Ersatz für | 1048681 | |
| Ursprung | 1057464 | |

# EntraQuick I (QFG I)
# Lichte Durchfahrt 3 - 6m

Maßstab 1:10
Maßeinh. mm
Sach.-Nr.
Format DIN
Zeich.-Nr. Z-1057464
Änd.-St. h
Ersatz für Kifos Nr.

werra PERIMETER PROTECTION Salzkotten Germany