BRAAS

RUBIN 13V

La Ludovici un capolavoro

Part of **BRAAS MONIER BUILDING GROUP**

RUBIN 13V

RUBIN 13V – LA CLASSICA LUDOVICI UN CAPOLAVORO

Rubin 13V abbina tradizione ed eleganza alla moderna tecnica della tegola a scorrimento. La distribuzione sul tetto è notevolmente semplificata e il risultato di copertura è ottimizzato. Molte altre innovazioni fanno risparmiare sui tempi di posa e contribuiscono alla realizzazione di uno schema di copertura particolarmente armonico.

SUPERFICI E COLORI

- Disponibile in 3 tonalità.

UN SISTEMA PER TETTO COMPLETO

- Vasta selezione di tegole lavorate e componenti di sistemi per tetto.
- Coordinate in funzione, forma, colore e materiale, per abbinamenti perfetti.

GARANZIE

Sulle tegole in cotto offriamo una garanzia del prodotto di 30 anni, nonché una garanzia di resistenza al gelo di 10 anni.

30 JAHRE
BRAAS MATERIAL-GARANTIE

10 JAHRE
ZUSATZ-GARANTIE AUF FROST-BESTÄNDIGKEIT
auf alle Braas Dach-Ziegel

DATI TECNICI

Lunghezza di copertura disponibile:	330–360 mm
Larghezza di copertura media:	225 mm
Fabbisogno al m^2:	~ 12,9 pezzi
Peso al pezzo:	~ 3,3 kg

DIMENSIONI

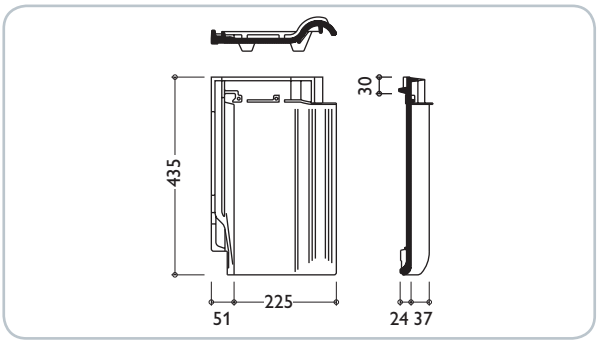

DISTRIBUZIONE GRONDA – COLMO

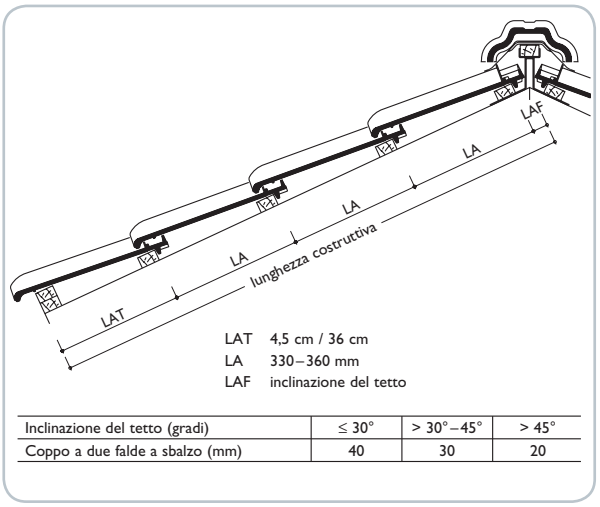

Inclinazione del tetto (gradi)	≤ 30°	> 30°–45°	> 45°
Coppo a due falde a sbalzo (mm)	40	30	20

DISTRIBUZIONE DELLE TEGOLE DI BORDO

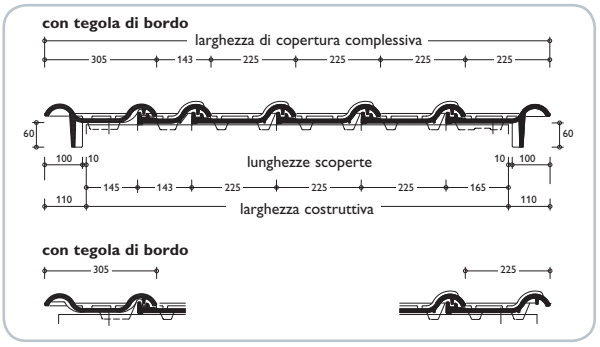

Le tegole in laterizio sono prodotti con materie naturali perciò in un margine di tolleranza ristretto, differenze di colorazione o superficie rispetto a un campione o singole forniture sono da ritenersi del tutto normali e conforme alla norma. Cambiamenti nella colorazione possono anche avvenire nel tempo causati da agenti atmosferici o dall irradiazione luminosa. Le tegolo in cotto rosso naturale si contraddistinguono inoltre per la vivacità della loro colorazione.

RUBIN 13V

Rubin 13V

TEGOLA NORMALE
Fabbisogno al m^2: ~12,9 pz
peso al pezzo: ~ 3,2 kg

Tegole speciali

MEZZA TEGOLA
14,3 cm

TEGOLA DI BORDO SEMPLICE
~ 3 pz / m'

TEGOLA CHIUSURA DI COLMO BORDO SEMPLICE

TEGOLA CHIUSURA DI COLMO

TEGOLA CHIUSURA DI COLMO DI FRONTONE S/D

TEGOLA DI FRONTONE S/D
~ 3 pz / m'

COPPONE DI COLMO E CATONALE INCL. GANCIO
~ 3 pz / m'

COPPONE INIZIALE DI COLMO

Tegole speciali

COPPONE FINALE DI COLMO

CAPPUCCIO D'INCROCIO

FRONTALINO DI CHIUSURA IN COTTO

TEGOLA COLMO PER TETTI A FALDA UNICA UNIVERSALE
3 pz / m'

TEGOLA DI COLMO INIZIALE PER TETTI A FALDA UNICA

TEGOLA DI COLMO FINALE PER TETTI A FALDA UNICA

TEGOLA D'AERAZIONE

Accessori

TEGOLA PER SFIATATOIO (INCL. TUBO + RED)
DN 100/125

TUBO DI RACCORDO FLESSIBILE
DN 100/125

FIGAROLL PLUS SOLTOCOLMO

Colori

Rosso

Marrone scuro
Impasto colorato

Antracite
(Impasto colorato)

Rosso naturale

Antracite

Antracite

Marrone scuro

Braas Schweiz AG
Bonnstrasse 9 CH-3186 Düdingen
www.braas.ch info.ch@monier.com
T +41 26 492 58 58 **F** +41 26 492 58 59

04/2017