Schnelllauftor

ASSA ABLOY HS8010P

ASSA ABLOY

ASSA ABLOY Entrance Systems

The global leader in
door opening solutions

Mittelgroßes Schnelllauftor für Außenanwendungen

Hauptmerkmale des ASSA ABLOY HS8010P:
- Mittelgroß, max. 5500 x 5500 mm
- Für starke Beanspruchung
- Verwendung im Außenbereich
- Verzinkte Stahlkonstruktion
- Einzigartiger direkter Torantrieb
- Öffnungsgeschwindigkeit von bis zu 2,4 m/s

Die hohe Öffnungs- und Schließgeschwindigkeit verbessert den Verkehrsfluss, erhöht den Komfort für die Mitarbeiter und spart Energie.

Der einzigartige Direktantrieb treibt den Torbehang aktiv an und macht somit gewichtete Bodenleisten und Spannsysteme überflüssig. Der durch einen Frequenzumrichter gesteuerte Motor sorgt für sanftes Anfahren und Anhalten und gewährleistet eine herausragende Zuverlässigkeit und einen reibungslosen Betrieb.

Die robuste Stahl-Steuerung mit Schutzklasse IP54 lässt sich leicht bedienen und programmieren. Der mechanische Hauptschalter und der Not-Stopp machen die Bedienung kinderleicht. Das übersichtliche Display bietet zahlreiche Informationen wie einen einfach abzulesenden Lastwechselzähler.

Abbruchsystem und automatisches Reparatursystem
ASSA ABLOY Schnelllauftore verfügen über eine Abbruchfunktion und eine automatische Reparaturfunktion. Der Torbehang wird nach einem Zwischenfall automatisch wieder in die Schienen geführt, um Ausfallzeiten und Wartungsaufwand zu minimieren.

Rundum sicher
Folgende Eigenschaften machen unsere Tore rundum sicher.
- Das weiche Bodenprofil enthält keine starren Teile und legt sich um Hindernisse herum, um Verletzungen oder Beschädigungen zu verhindern.
- Wenn das Tor auf ein Hindernis trifft, absorbiert der Torbehang den Aufprall und hängt sich selbst aus den Seitenführungen aus, ohne Schaden zu verursachen, oder sich selbst zu beschädigen.

Scheiben und Sichtfenster
Der Torbehang kann mit Scheiben oder Sichtfenstern versehen werden, um mehr Tageslichteinfall oder mehr Einsicht zu ermöglichen. Die Scheiben besitzen eine feste Größe in einem Raster. Die Sichtfenster gehen über die gesamte Breite des Torbehangs.

Isolierter Torbehang
Ein Iso-Torbehang mit verbesserter statischer Isolierung von 2,41 W/ (m^2K) ist optional erhältlich.

Technische Daten

Mindestgröße (B x H)	1000 x 2000 mm
Maximalgröße (B x H)[1]	5500 x 5500 mm
Betriebsgeschwindigkeit	öffnen: bis zu 2,4 m/s [2] schließen: 1,2 m/s
Widerstand gegen Windlast, EN 12424	Klasse 3 (700 N/m^2) Klasse 4 (1000 N/m^2) für Tore bis 4000 x 5500 mm
Widerstand gegen eindringendes Wasser, EN 12425	Klasse 2 (50 N/m^2)
Luftdurchlässigkeit, EN 12426	Klasse 1 (24 m^3/m^2/h bei 50 Pa)
Thermischer Widerstand	6,02 W/ (m^2K)
Lebensdauer	1.000.000 Lastwechsel

1) Weitere Größen auf Anfrage erhältlich 2) Je nach Torgröße

Abmessungen

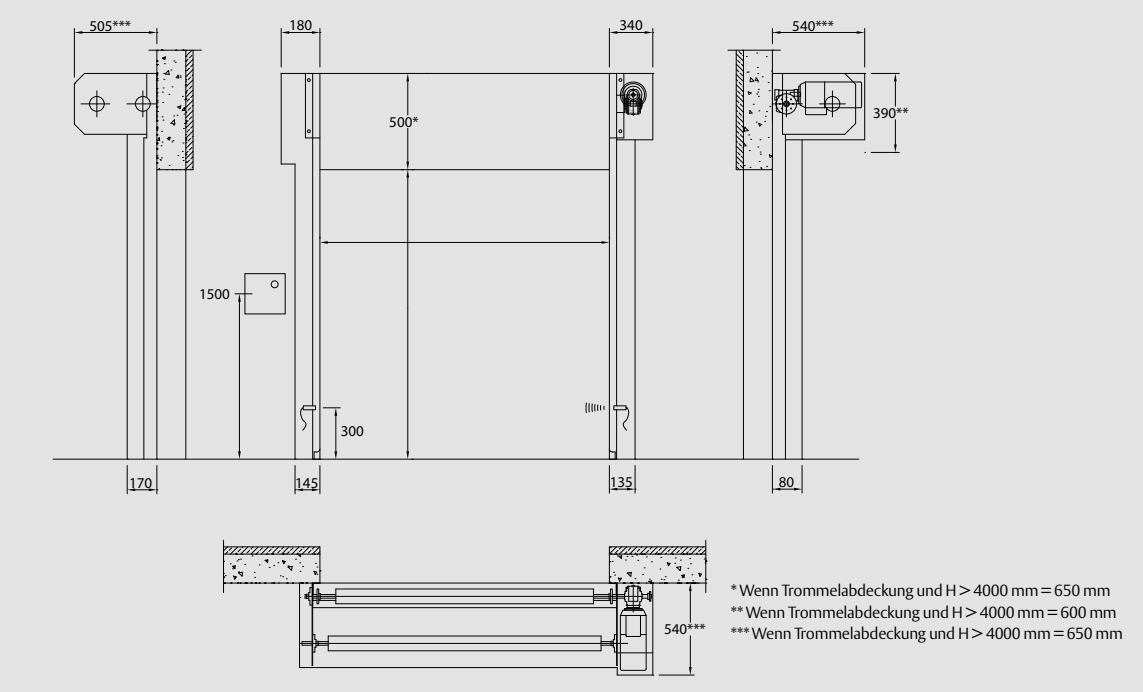

Scheiben und Sichtfenster

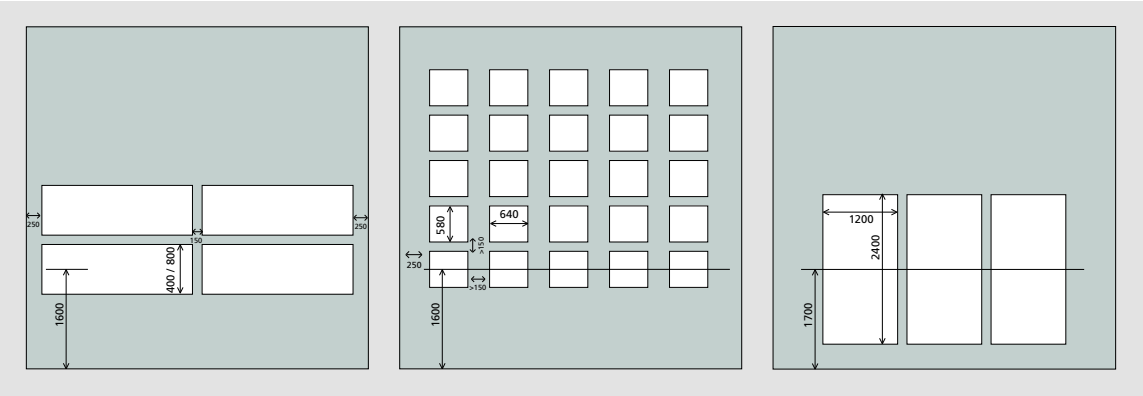

Optionen Zugangs- und Automatisierungssysteme

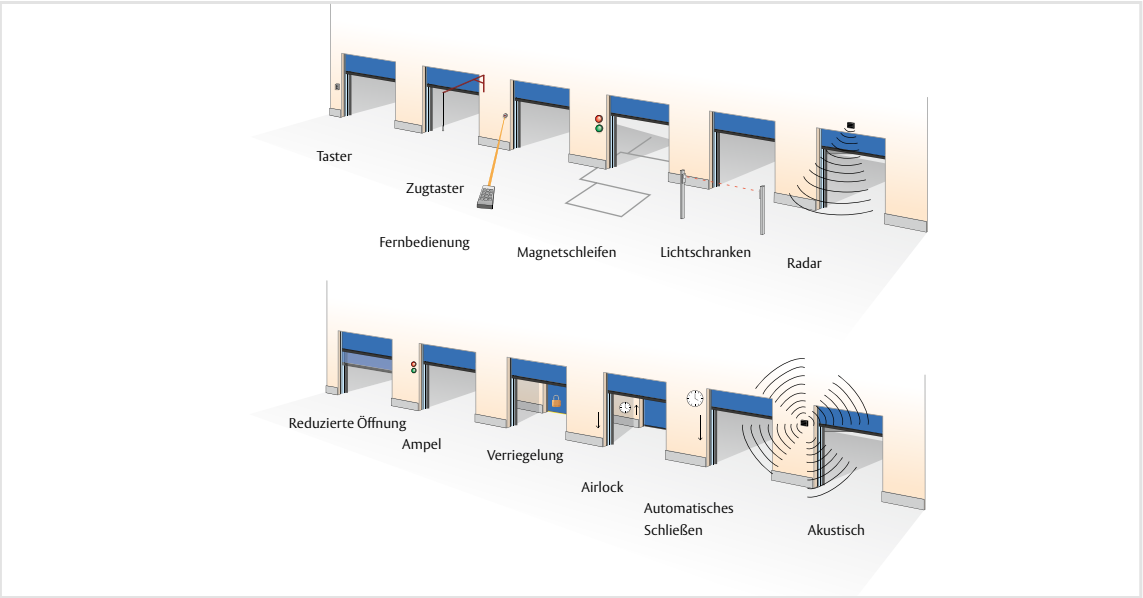

Erhältliche Standardfarben

Signalgelb RAL 1003	Feuerrot RAL 3000	Moosgrün RAL 6005	Tiefschwarz RAL 9005	auf Anfrage Sonstige Farben
Reinorange RAL 2004	Ultramarinblau RAL 5002	Lichtgrau RAL 7035	Weiß RAL 9010	

Änderungen an technischen Daten ohne vorherige Ankündigung vorbehalten.
© ASSA ABLOY Entrance Systems AB
Q3.0-2017

Die Bezeichnung ASSA ABLOY sowohl in Schriftform als auch als Firmenlogo ist ein geschütztes Warenzeichen und Eigentum von ASSA ABLOY Entrance Systems bzw. Unternehmen der ASSA ABLOY Group.