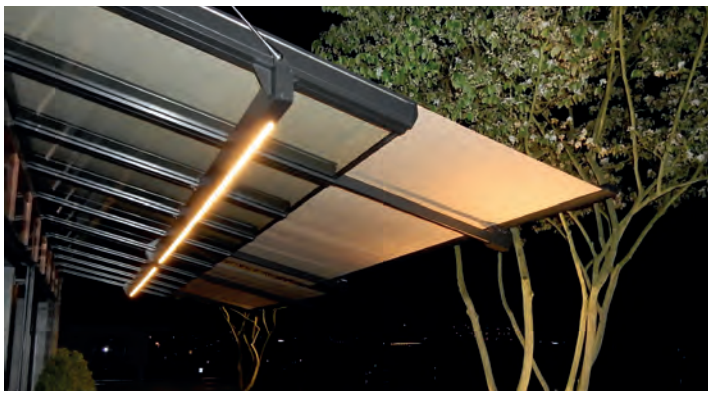

BALCONE & TERRAZZO

PARTICOLARE ABBINAMENTO DI VETRO E TENDA INTEGRATA

ARDON GP2600

Sistema di montaggio con tiranti

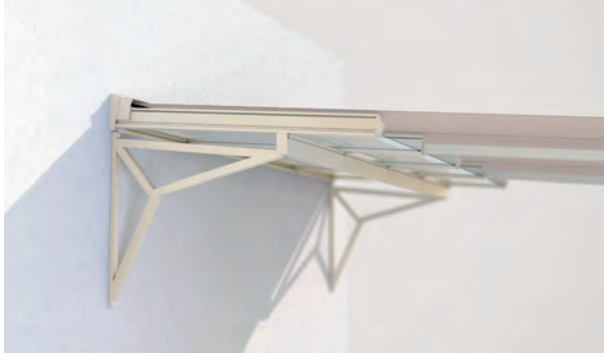

Sistema di montaggio con telaio

- Sistema di protezione contro qualunque tipo di condizione climatica, da sfruttare tutto l'anno
- Non richiede fastidiosi piantoni frontali
- Splendida tenda integrata
- Brevettato meccanismo a guide laterali telescopiche sporgenti
- Robusto vetro sul tetto (VSG da 10 mm), sopporta un carico di neve fino a 300 kg / m^2.
- Montaggio a parete tramite piastre angolari laterali o raffinati tiranti
- Azionamento motorizzato elettrico di serie
- Illuminazione a LED optional integrabile
- Sistema di scarico dell'acqua optional impianti singoli
- Accoppiabile fino diversi impianti
- Variante senza sistema ombreggiante disponibile

	min.	150 cm
	max.	500 cm *
Vetro	min.	130 cm
	max.	170 cm
Tessuto	min.	230 cm
	max.	325 cm

*Accoppiabile fino a 10 impianti

CLASS 2 BEAUFORT S

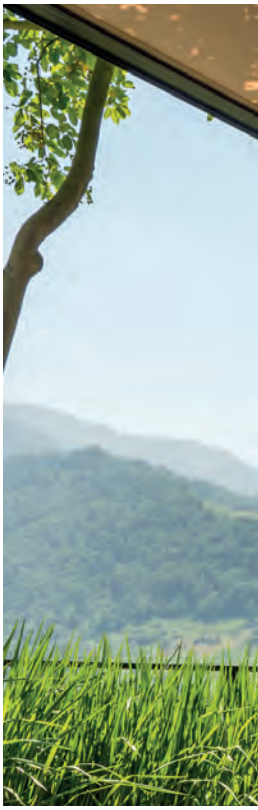

Misure tecniche in millimetri

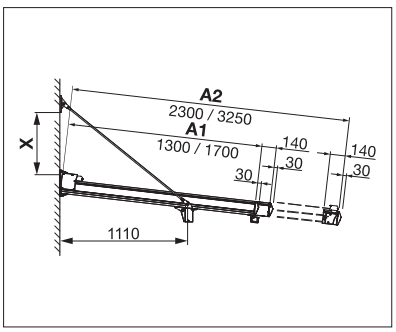

Montaggio a parete con tiranti

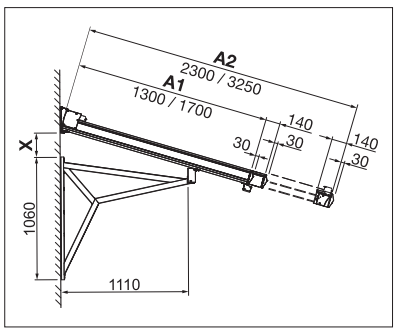

Montaggio a parete con piastre angolari

EN 13561

REGISTRAZIONE NECESSARIA

Tetto vetrato con e senza sistema ombreggiante

Scarico dell'acqua canalizzato

Moduli giuntabili con tiranti

Illuminazione a LED

STOBAG EXCLUSIVE

Meccanismo a guide laterali telescopiche sporgenti

COLORS

Scoprite le molteplici possibilità offerte dalla gamma di colori della struttura.

FABRICS

Scegliete il tipo di tessuto ed il colore desiderato, dal nostro ampio campionario.

ELECTRICS

Più comfort grazie ai meccanismi automatizzati, ai sistemi di comando e di illuminazione.

IL PIACERE DELL'ESTATE AL FRESCO DELL'OMBRA

Ulteriori informazioni su www.stobag.com

STOBAG

Art.# 257741 – 2018-03 – © STOBAG – Diritti di modifica riservati. A seconda del paese o della regione, i dati tecnici, il contenuto della fornitura, le condizioni di garanzia, il design e la disponibilità possono variare rispetto ai dati riportati in questo documento.