Orsopal Giessharz Beschichtung

Bönirainstrasse 13 8800 Thalwil

+41 44 716 58 18 info@orsopal.ch

Block–Futter

Blockfutter 1–teilig
Beschichtung 2–3 mm
durchgefärbt nach RAL/NCS

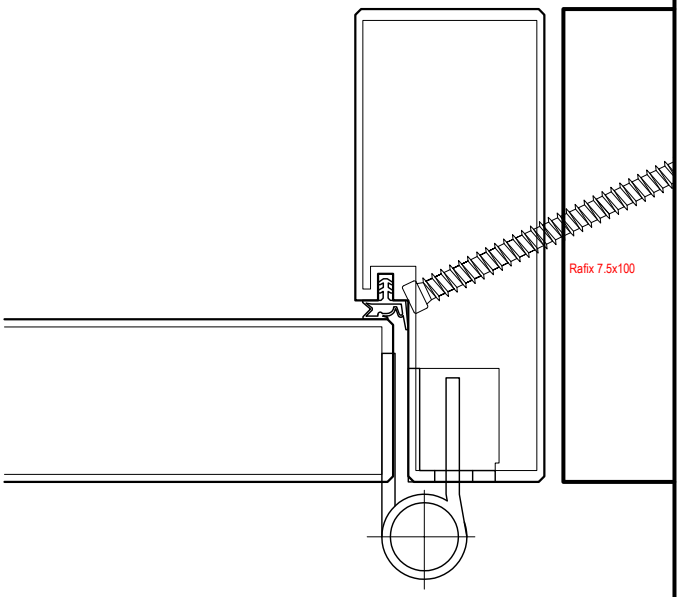

Simonswerk
VX 7729 / 160

Blockfutter 2–teilig
alle Dimensionen
Beschichtung 2–3 mm
durchgefärbt nach RAL/NCS

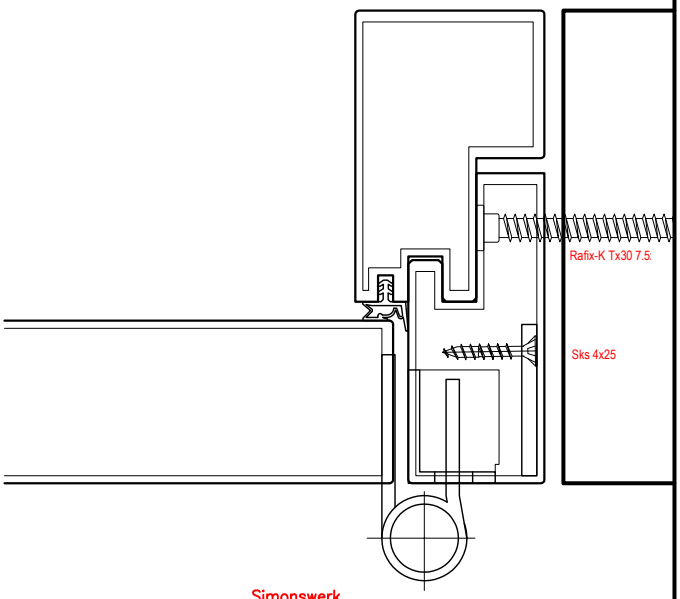

Simonswerk
VX 7729 / 160