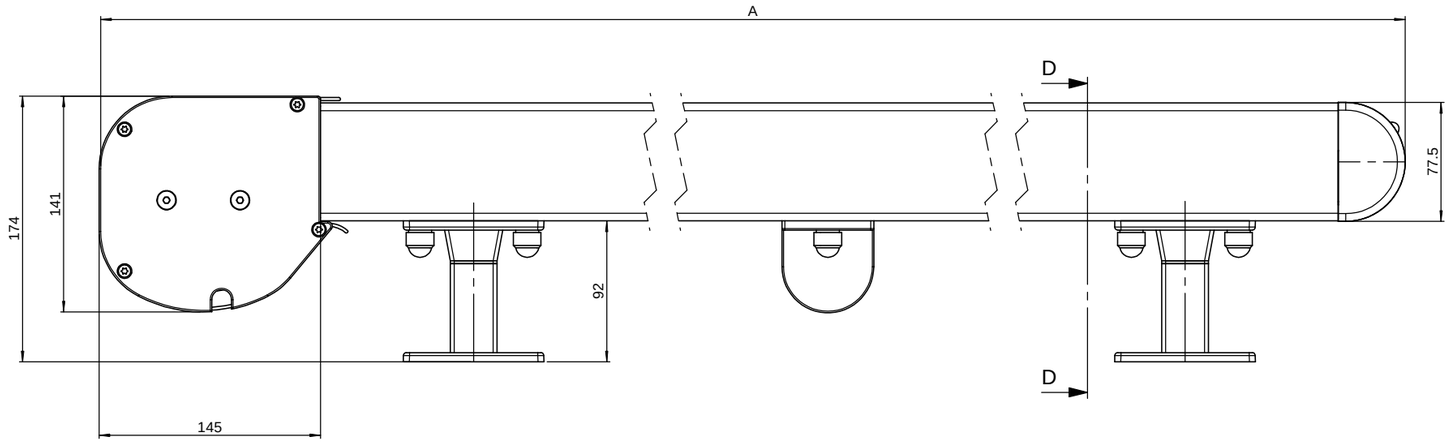

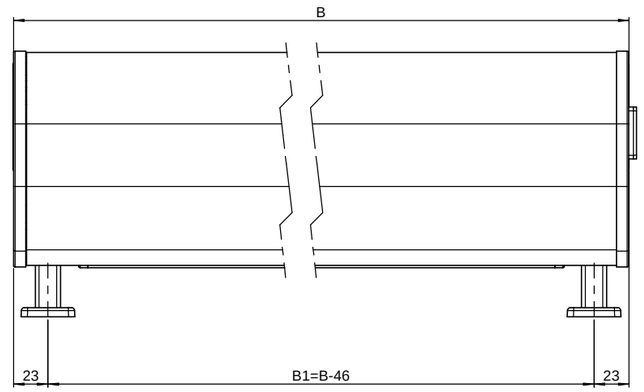

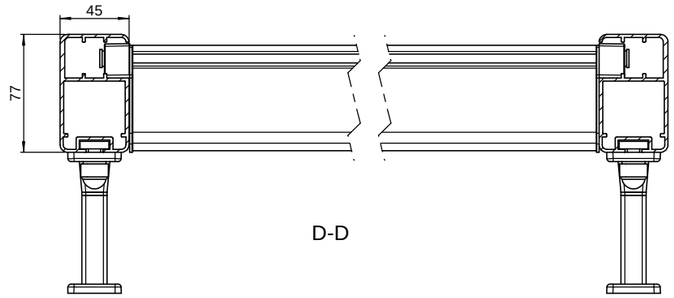

D-D

Ansicht von aussen

R

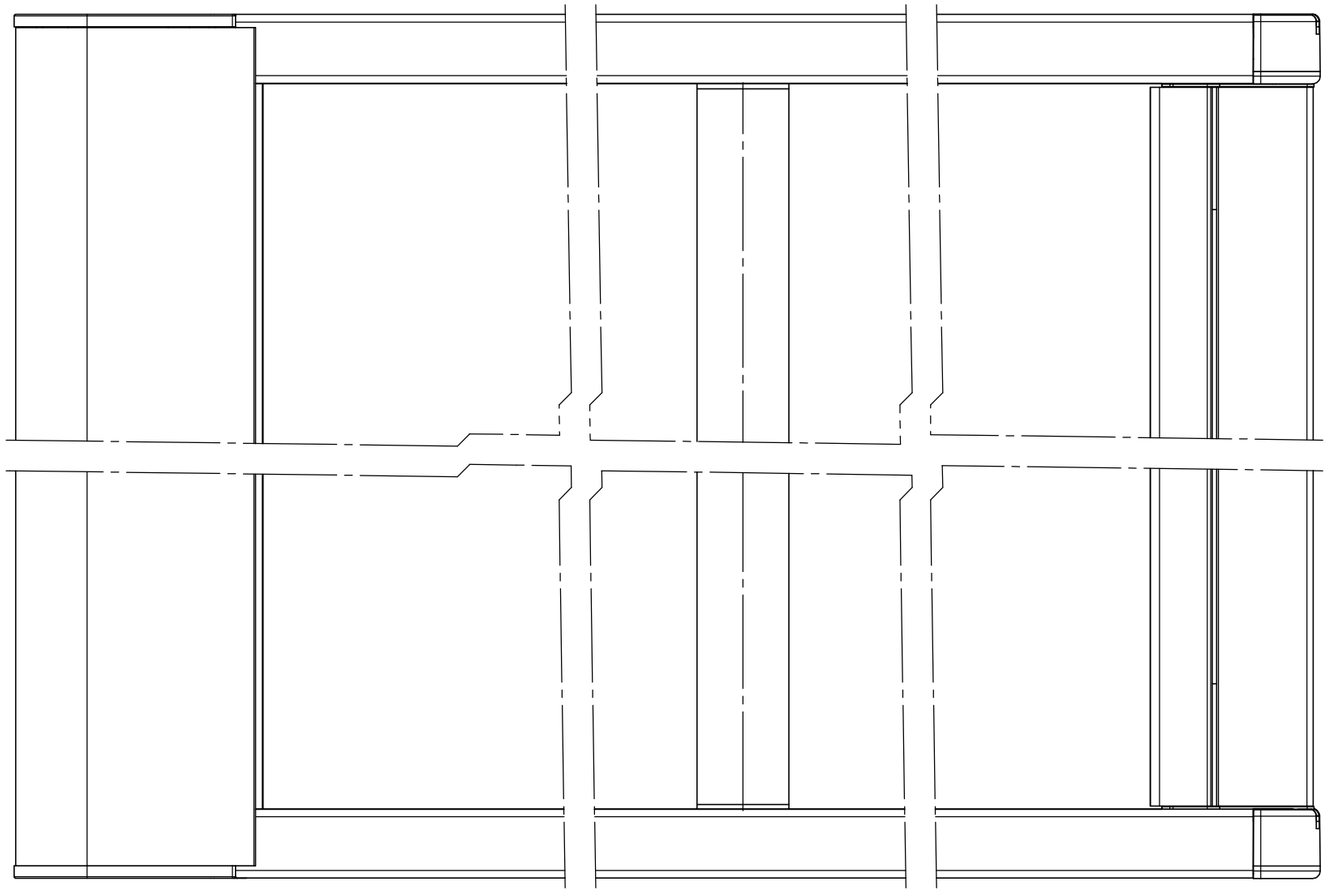

L

Ansicht von innen

L

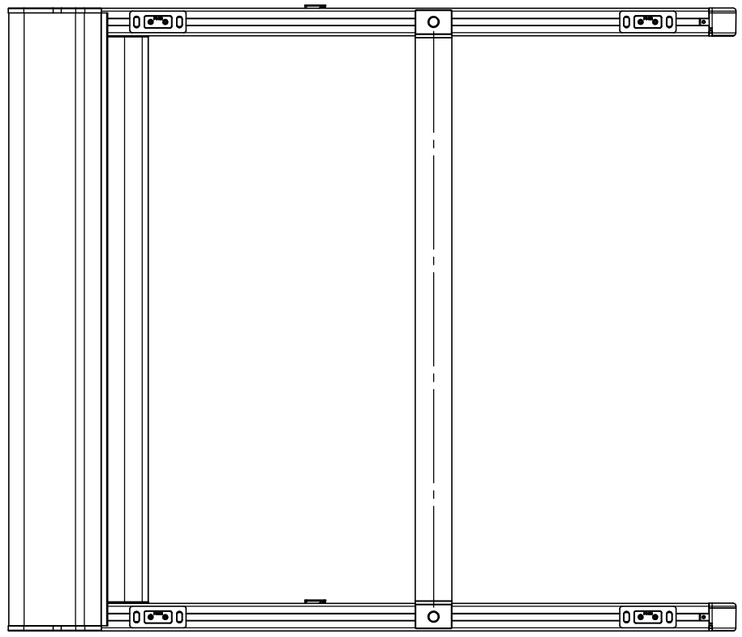

R

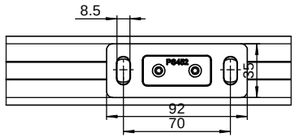

freigegeben
23.05.2008 / ake

Gezeichnet: ISB 09.05.2003	Status: freigegeben / 23.05.2008	Projekt-Nr.:	Seite 1	Seiten 2	Format A1	Massstab 1:2
Ersetzt: 10039 12.06.2007	Stobag-Nr. / Produkt / Produktfamilie		Material: -			
Ersetzt durch: - -	**PS4500** Airomatic PS4500		AA-Nr.:			
STOBAG Schweizer Qualität - Swiss quality	Wintergarten		CAD-Nr.		Rev. **10039-1**	

Allgemeintoleranzen für maschinell bearbeitete Teile:
Längen- und Winkelmasse ISO 2768-mK

Alle Masse in millimeter
Oberflächen-Rauheit gemäss DIN ISO 1302

Vorbehalten alle Rechte dieses Dokuments und Information, enthaltene Details
Weitergabe und Vervielfältigung, Missbrauch sowie Mitteilung an Dritte sind untersagt.
© 2008 Stobag, CH-9630 Mosnang, Switzerland
Produziert mit SolidWorks