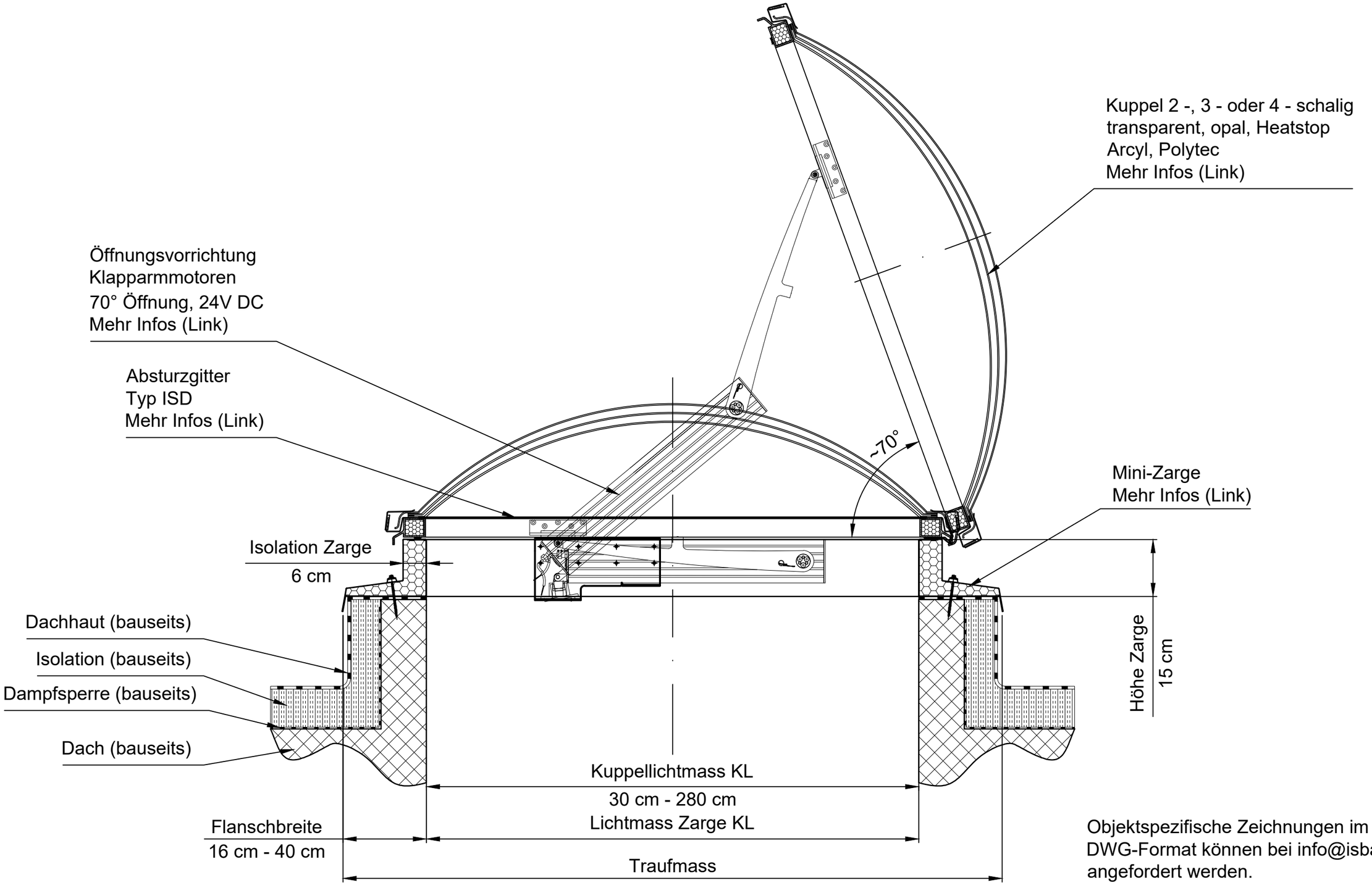

Objektspezifische Zeichnungen im DWG-Format können bei info@isba.ch angefordert werden.

Irrtümer und technische Änderungen vorbehalten.

Index	Änderungen/Bemerkungen

Mehr zu Lichtkuppeln:
hier klicken (Link)

ISBA-Lichtkuppeln
2-,3-,4-schalige Kuppel
mit Minizarge, Absturzgitter ISD und Öffnungsvorrichtung Klapparm 24V DC, ca.70°

Index	Datum	Visum	Masst. %	Gez.	22.06.2021	YP
			Format A3	Gepr.		
				Freigabe		

ISBA AG Tageslichtsysteme
CH-4222 Zwingen, Industriestrasse 15

Auftragsnummer	Zeichnungsnummer	Index
	PRZ-LK011	