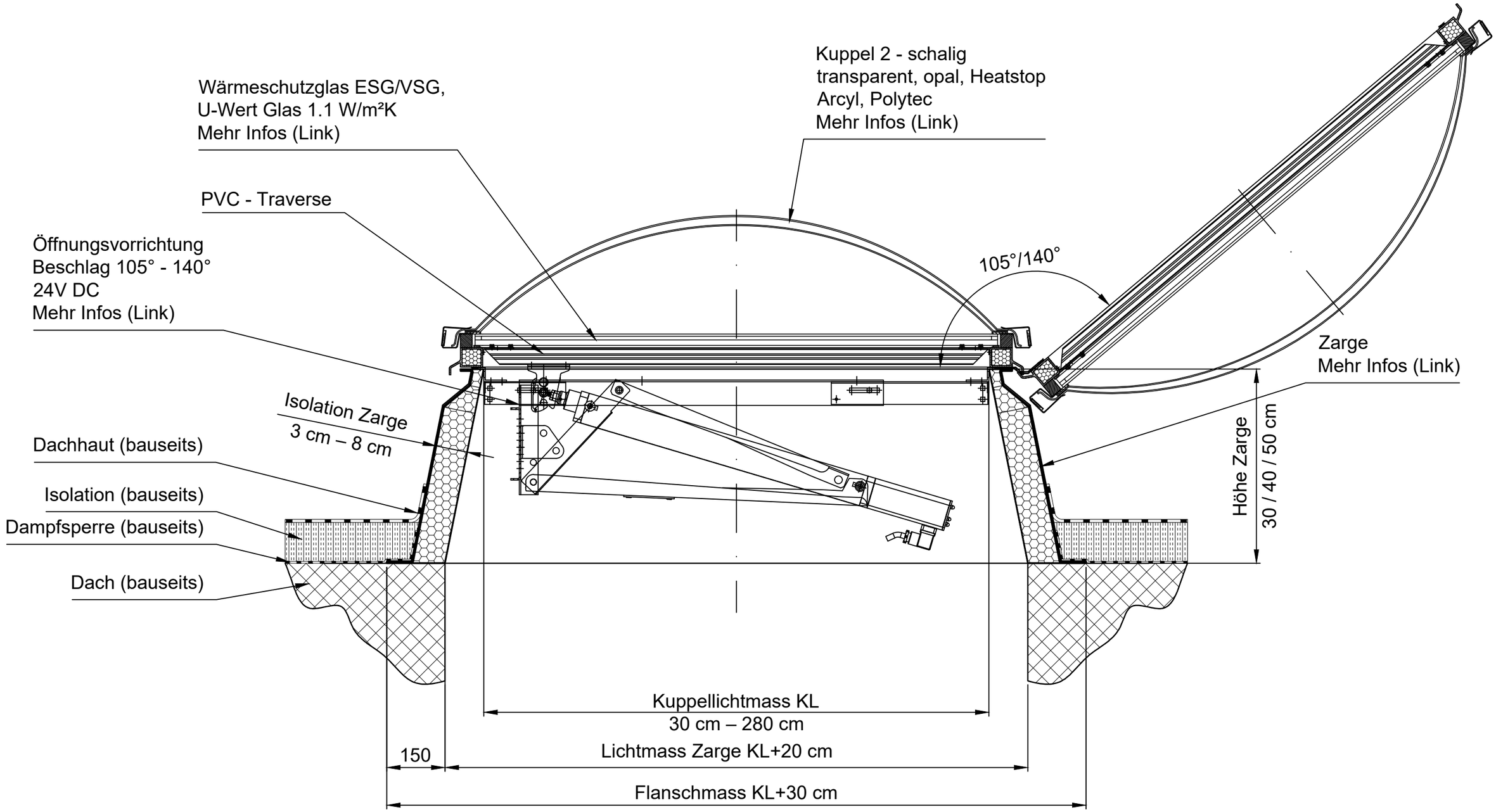

Objektspezifische Zeichnungen im DWG-Format können bei info@isba.ch angefordert werden.

Irrtümer und technische Änderungen vorbehalten.

Index	Änderungen/Bemerkungen

Mehr zu Lichtkuppeln:
hier klicken (Link)

ISBA-Lichtkuppeln	Index	Datum	Visum	Masst. %	Gez.	28.07.2021	YP
miniEnergie-Kuppel Typ S mit Zarge konisch mit Öffnungsvorrichtung 140°				Format A3	Gepr.		
					Freigabe		
ISBA AG Tageslichtsysteme CH-4222 Zwingen, Industriestrasse 15	Auftragsnummer		Zeichnungsnummer PRZ-LK026				Index